KRP

Scheda di prestazione — **RX183-006-A** — Page 1/2

CLIENTE:	FPT	**RIF. ORDINE CLIENTE:**	126 FPT
DISTRIBUTORE:	ANDANTEX S.r.l	**ORDINE INTERNO:**	209373
DESIGNAZIONE:	KRP2+M.21.3.H.28/38	**NUMERO DI SERIE:**	897727
RIFERIMENTO:	RX128907-11	**RIFERIMENTO DELLA FLANGIA MOTORE:**	RX128581-01

Per l'installazione, fare riferimento al manuale d'uso KRP (182/008)

OSSERVAZIONE SPECIFICA:

Le immagini dei prodotti sono a carattere puramente illustrativo

REDEX ANDANTEX
ZI-BP79
F45210 FERRIERES
www.redex.fr
Tel: +33 2 38 94 42 00
Fax: +33 2 38 94 42 99
Email: info@redex.fr

KRP

Scheda di prestazione — **RX183-006-A** — Page 2/2

INTERFACCE E DIMENSIONI ESTERNE: **SN:** 897727

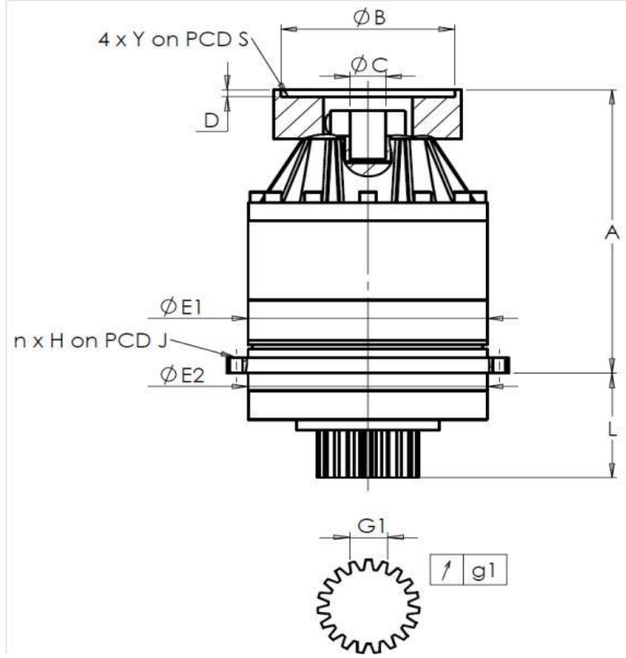

General tolerance: Js13	Cmm	Automatic / manual coordinate-measuring machine	µm	Micrometer	Cr	Calliper rule	Di	Dial indicator	Pg	Plug gauge

CASSA ESTERNA						PIGNONE IN USCITA						FLANGIA DEL MOTORE					
richiesta					misurata	richiesta					misurata	richiesta					misurata
					K1884						P1292						
		E1	212h7 $^{0}_{-0,046}$	µm	211.99	Scostamento (su 4 denti)						Ø	B	181		µm	180.94
		E2	200h7 $^{0}_{-0,046}$	µm	199.97			G1	44,27 $^{0}_{-0,03}$	Cmm	44,25	Ø	C	38 $^{+0,05}_{+0,025}$		µm	38.03
	n x H on PCD J		12 Ø9 on PCD 233	Cr			↗	g1	0,022	Di	0,01		D	8		Cr	8.51
				Cr	OK							Ø	S1	215		Cr	215
		A	288	µm	289	Coppia in ingresso a vuoto						Ø	Y1	M12		Pg	OK
		L	94	µm	93.93			linea 1			0,7 Nm						

	Linea	Rigidità
Rigidità torsionale (Nm/arcmin)	1	243,75
Rigidità radiale (N/µm)	1	525

Livello di rumore	
@2100 rpm entrata (dB(A))	67,5

Date: 14/10/2015 **Visa:** J ONGANER

Version: A

REDEX ANDANTEX
ZI-BP79
F45210 FERRIERES
www.redex.fr
Tel: +33 2 38 94 42 00
Fax: +33 2 38 94 42 99
Email: info@redex.fr