KRP

Scheda di prestazione — **RX183-006-A** — Page 1/2

CLIENTE:	TENOVA	**RIF. ORDINE CLIENTE:**	395 TENOVA
DISTRIBUTORE:	ANDANTEX S.r.l	**ORDINE INTERNO:**	209745
DESIGNAZIONE:	KRP2+M.31.3.H.28/38	**NUMERO DI SERIE:**	897559
RIFERIMENTO:	RX128907-12	**RIFERIMENTO DELLA FLANGIA MOTORE:**	RX129461-01

Per l'installazione, fare riferimento al manuale d'uso KRP (182/008)

OSSERVAZIONE SPECIFICA:

Le immagini dei prodotti sono a carattere puramente illustrativo

REDEX ANDANTEX
ZI-BP79
F45210 FERRIERES
www.redex.fr
Tel: +33 2 38 94 42 00
Fax: +33 2 38 94 42 99
Email: info@redex.fr

KRP

Scheda di prestazione — **RX183-006-A** — Page 2/2

INTERFACCE E DIMENSIONI ESTERNE: **SN:** 897559

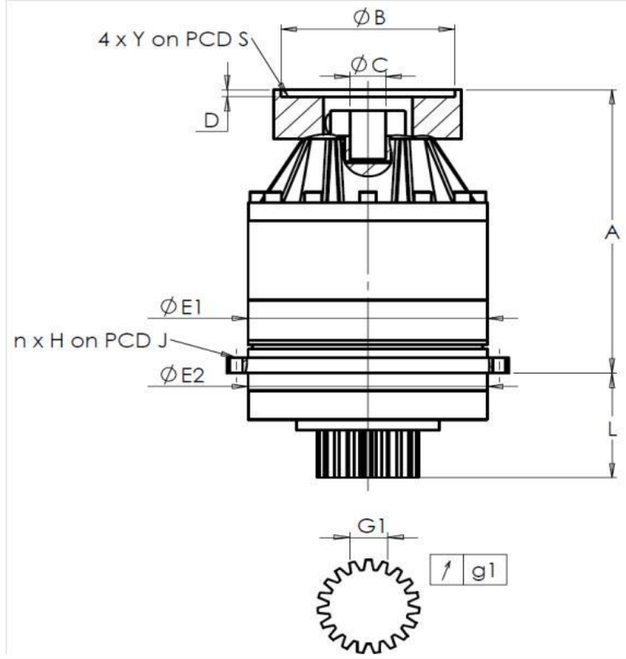

General tolerance: Js13 | *Cmm* Automatic / manual coordinate-measuring machine | *µm* Micrometer | *Cr* Calliper rule | *Di* Dial indicator | *Pg* Plug gauge

CASSA ESTERNA

	richiesta				misurata
					K2920
	E1	212h7 $^{0}_{-0,046}$	µm		211.975
	E2	200h7 $^{0}_{-0,046}$	µm		200
	n x H on PCD J	12 Ø9 on PCD 233	Cr		
			Cr		OK
	A	273	µm		273.99
	L	94	µm		94.08

PIGNONE IN USCITA

	richiesta				misurata
					P0918
	Scostamento (su 4 denti)				
	G1	44,27 $^{0}_{-0,03}$	Cmm		44,25
↗	g1	0,022	Di		0,01
	Coppia in ingresso a vuoto				
	linea 1				0,5 Nm

	Linea	Rigidità
Rigidità torsionale (Nm/arcmin)	1	243,75
Rigidità radiale (N/µm)	1	529

FLANGIA DEL MOTORE

	richiesta				misurata
Ø	B	131		µm	130.92
Ø	C	32 $^{+0,05}_{+0,025}$		µm	32.05
	D	5		Cr	5.58
Ø	S1	165		Cr	165
Ø	Y1	M10		Pg	OK

Livello di rumore

@2100 rpm entrata (dB(A))	66,0

Date: 31/07/2015 **Visa:** J ONGANER

Version: A

REDEX ANDANTEX
ZI-BP79
F45210 FERRIERES
www.redex.fr
Tel: +33 2 38 94 42 00
Fax: +33 2 38 94 42 99
Email: info@redex.fr