KRPX

Ficha de resultado	RX183-007-D	Página 1/2

CLIENTE:	IBARMIA INNOVATEK	**REF. PEDIDO:**	009221/59782 IBARMIA
DISTRIBUIDOR:		**PEDIDO INTERNO:**	209695
DESIGNACIÓN:	KRPX2+M.17.3.H.28/38	**NÚMERO DE SERIE:**	897554
REFERENCIA :	RX131478-41	**REFERENCIA DE LA BRIDA MOTOR:**	RX128581-02

Para la instalación, por favor consulte el Manual de Usuario KRPX (182/010)

OBSERVACIONES:

Las imágenes del producto son meramente ilustrativas.

REDEX ANDANTEX

ZI-BP79
F45210 FERRIERES
www.redex.fr

Tel: +33 2 38 94 42 00
Fax: +33 2 38 94 42 99
Email: info@redex.fr

KRPX

Ficha de resultado	RX183-007-D	Página 2/2

INTERFACES Y DIMENSIONES EXTERIORES: **SN:** 897554

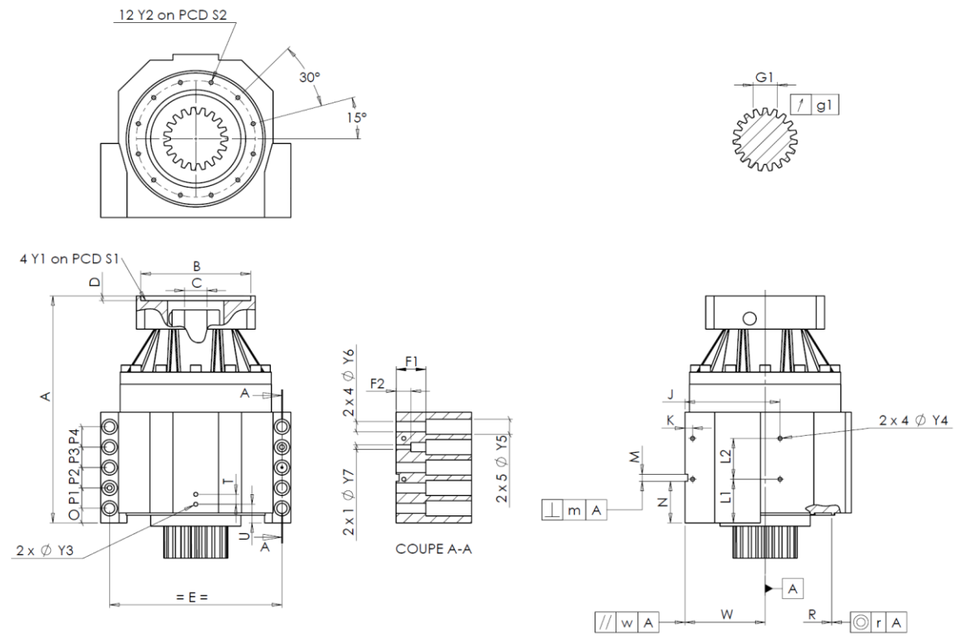

General tolerance: Js13 | *Cmm* Automatic / manual coordinate-measuring machine | *µm* Micrometer | *Cr* Calliper rule | *Di* Dial indicator | *Pg* Plug gauge

CARCASA requerida				CARCASA real		CARCASA requerida				CARCASA real		BRIDA MOTOR requerida				BRIDA MOTOR real
				L1285			L1	60	Cr	60						
	Y2	M6x12	Pg	OK			L2	60	Cr	60		Ø	B	115	µm	115
Ø	S2	165 $^{+0,1}_{-0,1}$	Cr	165			J	130	Cr	130		Ø	C	35 $^{+0,05}_{+0,025}$	µm	35.05
	A	332	µm	333.07			K	11	Cr	11			D	8	Cr	8.5
	E	240	Cr	240		2 x 4Ø	Y4	M6x12	Pg	OK		Ø	S1	200	Cr	200
	O	15	Cr	15			F1	40	Cr	40		Ø	Y1	M12	Pg	OK
	P1	30	Cr	30			F2	24	Cr	24.5						
	P2	30	Cr	30		2 x 1Ø	Y7	10	µm	10		**Par entrada sin carga**				
	P3	30	Cr	30		2 x 4Ø	Y6	15,5	µm	15.5		Línea 1				0,5 Nm
	P4	30	Cr	30		2 x 5Ø	Y5	24	µm	24.2						
	T	14	Cr	14			M H6	10 $^{+0,009}_{0}$	Cmm	10,005					**Línea**	**Rigidez**
	U	26	Cr	26		⊥	m	0,05	Cmm	0,008		Rigidez torsional (Nm/arcmin)			1	243,75
2 x 1Ø	Y3	M6x12	Pg	OK			N	55 $^{+0,1}_{-0,1}$	Cmm	55,094						
	R	186 $^{+0,2}_{+0,1}$	Cmm	186,193	A		W	110 $^{+0,02}_{-0,02}$	Cmm	110,012		Rigidez radial (N/µm)			1	442
◎	r	0,1	Cmm	0,048		//	w	0,03 /A	Cmm	0,007						

PIÑÓN DE SALIDA					
					P0537
Medida cordal entre 4 dientes					
		G1	44,27 $^{0}_{-0,03}$	Cmm	44,265
	↗	g1	0,022	Di	0,01

Nivel sonoro	
@2100 rpm entrada (dB(A))	71,0

Fecha: 31/07/2015 **Revisado:** J ONGANER

Versión: A

REDEX ANDANTEX

ZI-BP79
F45210 FERRIERES
www.redex.fr

Tel: +33 2 38 94 42 00
Fax: +33 2 38 94 42 99
Email: info@redex.fr