KRPX

Prüfprotokoll | **RX183-007-D** | Seite **1/2**

KUNDE:	HEYLIGENSTAEDT GmnH	**BESTELLNUMMER:**	1-9027510 HEYLIGENSTAEDT
VERTRETER:		**REDEX AUFTRAGSNR:**	209486
ARTIKEL:	KRPX3+M.21.3.H.28/38	**SERIENNR:**	897411
ARTIKELNUMMER:	RX131507-11	**REFERENZ DES MOTORFLANSCHES:**	RX128581-06

Für die Montage, folgen Sie bitte unserem Dokument "User Manual KRPX" (RX182/010)

BESONDERE ANMERKUNGEN:

Die Abbildungen der Produkte dienen nur zur Darstellun

REDEX ANDANTEX

ZI-BP79
F45210 FERRIERES
www.redex.fr

Tel: +33 2 38 94 42 00
Fax: +33 2 38 94 42 99
Email: info@redex.fr

KRPX

Prüfprotokoll | **RX183-007-D** | Seite **2/2**

ANSCHLÜSSE & AUSSENABMESSUNGEN: **SN:** 897411

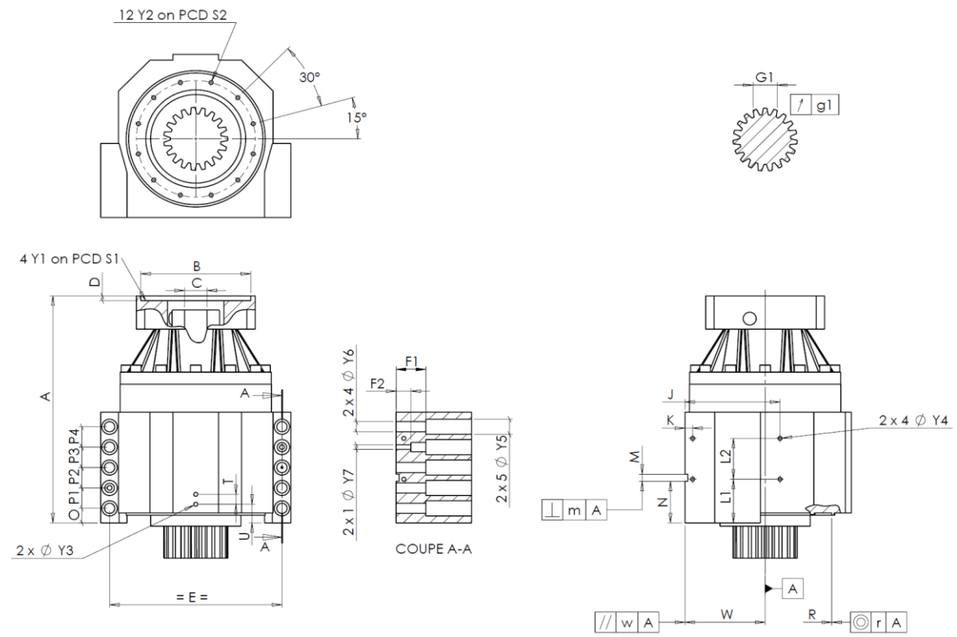

General tolerance: Js13 | *Cmm* Automatic / manual coordinate-measuring machine | *µm* Micrometer | *Cr* Calliper rule | *Di* Dial indicator | *Pg* Plug gauge

GEHÄUSE

		Sollwert			Istwert
					L3831
	Y2	M8x15		*Pg*	OK
Ø	S2	200 $^{+0,1}_{-0,1}$		*Cr*	200
	A	399,5		*µm*	399.74
	E	290		*Cr*	290
	O	25		*Cr*	25
	P1	35		*Cr*	35
	P2	35		*Cr*	35
	P3	35		*Cr*	35
	P4	35		*Cr*	35
	T	17		*Cr*	17
	U	32		*Cr*	32
2 x 1Ø	Y3	M8x15		*Pg*	OK
	R	226 $^{+0,2}_{+0,1}$		*Cmm*	226,107
◎	r	0,1		*Cmm*	0,039

GEHÄUSE

		Sollwert			Istwert
	L1	75		*Cr*	75
	L2	70		*Cr*	70
	J	160		*Cr*	160
	K	13		*Cr*	13
2 x 4Ø	Y4	M8x15		*Pg*	OK
	F1	50		*Cr*	50.06
	F2	25		*Cr*	25
2 x 1Ø	Y7	12		*µm*	12
2 x 4Ø	Y6	17,5		*µm*	17.5
2 x 5Ø	Y5	26		*µm*	25.9
	M H6	12 $^{+0,011}_{0}$		*Cmm*	12,011
⊥	m	0,05		*Cmm*	0,016
	N	71,5 $^{+0,1}_{-0,1}$		*Cmm*	71,566
A	W	135 $^{+0,035}_{-0,035}$		*Cmm*	134,998
//	w	0,03	/A	*Cmm*	0,006

MOTORFLANSCH

	Sollwert			Istwert
Ø	B	181	*µm*	181.03
Ø	C	38 $^{+0,05}_{+0,025}$	*µm*	38.05
	D	8	*Cr*	8.46
Ø	S1	215	*Cr*	215
Ø	Y1	M12	*Pg*	OK

Leerlaufdrehmoment	
Linie 1	1 Nm

	Linie	Steifigkeit
Verdrehsteifigkeit (Nm/arcmin)	1	473,03
Radiale Steifigkeit (N/µm)	1	923

ABTRIEBSRITZEL

	Q0515

Zahnweite (über 3 Zähne)

	G1	39,25 $^{0}_{-0,03}$	*Cmm*	39,235
↗	g1	0,022	*Di*	0,015

Geräuschpegel	
@1600 rpm Eintrieb (dB(A))	66,5

Datum: 23/06/2015 **Von:** J ONGANER

Version: A

REDEX ANDANTEX

ZI-BP79
F45210 FERRIERES
www.redex.fr

Tel: +33 2 38 94 42 00
Fax: +33 2 38 94 42 99
Email: info@redex.fr