KUNDE:	DECKEL MAHO Pfronten GmbH	**BESTELLNUMMER:**	180499
VERTRETER:		**REDEX AUFTRAGSNR:**	209586
ARTIKEL:	KRPX2+M.31.3.H.28/38	**SERIENNR:**	897382
ARTIKELNUMMER:	RX131478-12	**REFERENZ DES MOTORFLANSCHES:**	RX128581-01

Für die Montage, folgen Sie bitte unserem Dokument "User Manual KRPX" (RX182/010)

BESONDERE ANMERKUNGEN:

Die Abbildungen der Produkte dienen nur zur Darstellun

REDEX ANDANTEX
ZI-BP79
F45210 FERRIERES
www.redex.fr
Tel: +33 2 38 94 42 00
Fax: +33 2 38 94 42 99
Email: info@redex.fr

ANSCHLÜSSE & AUSSENABMESSUNGEN: **SN:** 897382

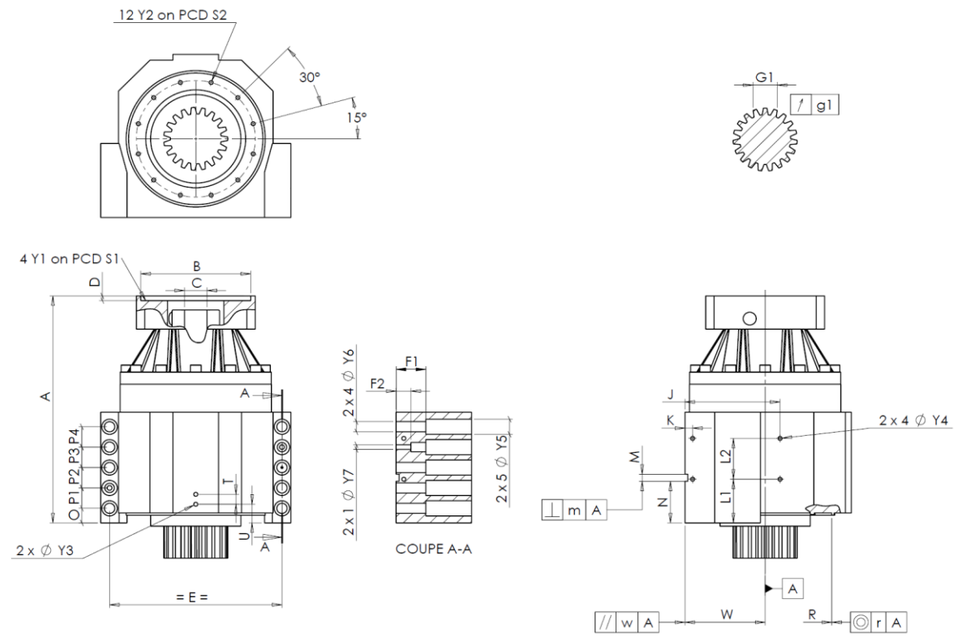

General tolerance: Js13 | *Cmm* Automatic / manual coordinate-measuring machine | *µm* Micrometer | *Cr* Calliper rule | *Di* Dial indicator | *Pg* Plug gauge

GEHÄUSE

	Sollwert				Istwert
					L0252
	Y2	M6x12		*Pg*	OK
Ø	S2	165 $^{+0,1}_{-0,1}$		*Cr*	165
	A	332		*µm*	332.82
	E	240		*Cr*	240
	O	15		*Cr*	15
	P1	30		*Cr*	30
	P2	30		*Cr*	30
	P3	30		*Cr*	30
	P4	30		*Cr*	30
	T	14		*Cr*	14
	U	26		*Cr*	26
2 x 1Ø	Y3	M6x12		*Pg*	OK
	R	186 $^{+0,2}_{+0,1}$		*Cmm*	186,171
◎	r	0,1		*Cmm*	0,051

GEHÄUSE

	Sollwert				Istwert
	L1	60		*Cr*	60
	L2	60		*Cr*	60
	J	130		*Cr*	130
	K	11		*Cr*	11
2 x 4Ø	Y4	M6x12		*Pg*	OK
	F1	40		*Cr*	40.08
	F2	24		*Cr*	24.7
2 x 1Ø	Y7	10		*µm*	10
2 x 4Ø	Y6	15,5		*µm*	15.5
2 x 5Ø	Y5	24		*µm*	24.5
	M H6	10 $^{+0,009}_{0}$		*Cmm*	10,009
⊥	m	0,05		*Cmm*	0,017
	N	55 $^{+0,1}_{-0,1}$		*Cmm*	55,1
A	W	110 $^{+0,02}_{-0,02}$		*Cmm*	110,004
//	w	0,03	/A	*Cmm*	0,004

MOTORFLANSCH

	Sollwert				Istwert
Ø	B	181		*µm*	181
Ø	C	38 $^{+0,05}_{+0,025}$		*µm*	38.035
	D	8		*Cr*	8.52
Ø	S1	215		*Cr*	215
Ø	Y1	M12		*Pg*	OK

Leerlaufdrehmoment	
Linie 1	0,5 Nm

	Linie	Steifigkeit
Verdrehsteifigkeit (Nm/arcmin)	1	243,75
Radiale Steifigkeit (N/µm)	1	522

ABTRIEBSRITZEL

	P0925

Zahnweite (über 4 Zähne)

	G1	44,27 $^{0}_{-0,03}$	*Cmm*	44,25
↗	g1	0,022	*Di*	0,01

Geräuschpegel	
@2100 rpm Eintrieb (dB(A))	68,5

Datum: 17/06/2015 **Von:** JJ PELLÉ

Version: A

REDEX ANDANTEX
ZI-BP79
F45210 FERRIERES
www.redex.fr
Tel: +33 2 38 94 42 00
Fax: +33 2 38 94 42 99
Email: info@redex.fr