KRPX

Ficha de resultado — RX183-007-D

CLIENTE:	IBARMIA INNOVATEK SL.	**REF. PEDIDO:**	IBARMIA 009221/57751
DISTRIBUIDOR:		**PEDIDO INTERNO:**	209250
DESIGNACIÓN:	KRPX2+M.17.3.H.28/38	**NÚMERO DE SERIE:**	897125
REFERENCIA :	RX131478-41	**REFERENCIA DE LA BRIDA MOTOR:**	RX128581-01

Para la instalación, por favor consulte el Manual de Usuario KRPX (182/010)

OBSERVACIONES:

(1)Aceptado según lo dispuesto por Redex 7368

Las imágenes del producto son meramente ilustrativas.

REDEX ANDANTEX
ZI-BP79
F45210 FERRIERES
www.redex.fr
Tel: +33 2 38 94 42 00
Fax: +33 2 38 94 42 99
Email: info@redex.fr

KRPX

Ficha de resultado — RX183-007-D

INTERFACES Y DIMENSIONES EXTERIORES: **SN:** 897125

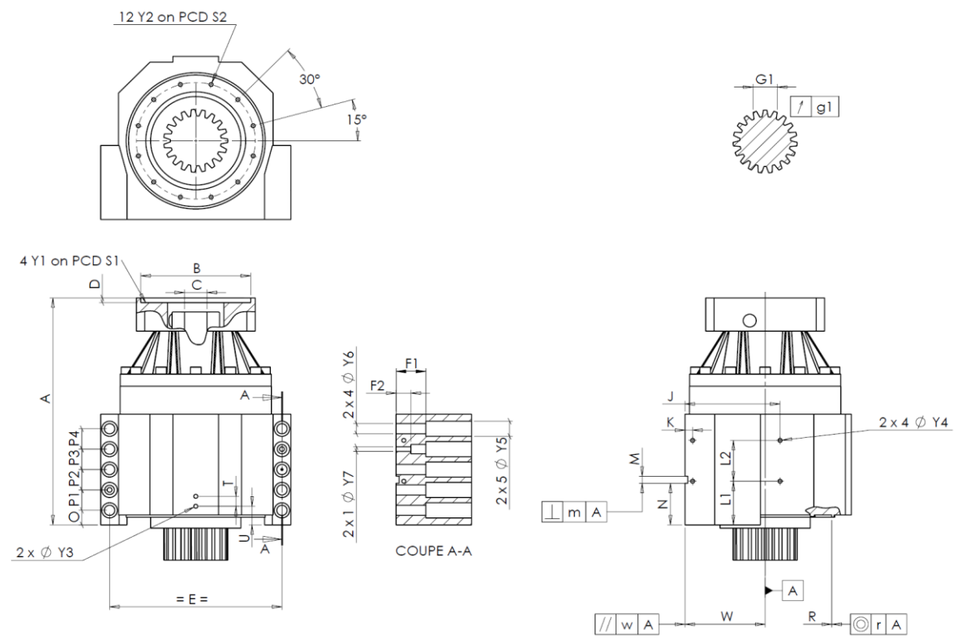

General tolerance: Js13 | *Cmm* Automatic / manual coordinate-measuring machine | *µm* Micrometer | *Cr* Calliper rule | *Di* Dial indicator | *Pg* Plug gauge

CARCASA requerida				CARCASA real		CARCASA requerida				CARCASA real		BRIDA MOTOR requerida				BRIDA MOTOR real	
					L0255		L1	60		Cr	60						
		Y2	M6x12	Pg	OK		L2	60		Cr	60		Ø	B	181	µm	180.98
	Ø	S2	165 +0,1 -0,1	Cr	165		J	130		Cr	130		Ø	C	38 +0,05 +0,025	µm	38.035
		A	332	µm	332.9		K	11		Cr	11			D	8	Cr	8.52
		E	240	Cr	240	2 x 4Ø	Y4	M6x12		Pg	OK		Ø	S1	215	Cr	215
		O	15	Cr	15		F1	40		Cr	40.18		Ø	Y1	M12	Pg	OK
		P1	30	Cr	30		F2	24		Cr	24.35						
		P2	30	Cr	30	2 x 1Ø	Y7	10		µm	10		**Par entrada sin carga**				
		P3	30	Cr	30	2 x 4Ø	Y6	15,5		µm	15.5		Línea 1				0,8 Nm
		P4	30	Cr	30	2 x 5Ø	Y5	24		µm	24.6						
		T	14	Cr	14		M H6	10 +0,009 0		Cmm	10,005					**Línea**	**Rigidez**
		U	26	Cr	26	⊥	m	0,05		Cmm	0,02		Rigidez torsional (Nm/arcmin)			1	277
	2 x 1Ø	Y3	M6x12	Pg	OK		N	55 +0,1 -0,1		Cmm	55,044						
		R	186 +0,2 +0,1	Cmm	186,24(1)	A	W	110 +0,02 -0,02		Cmm	110,004		Rigidez radial (N/µm)			1	496
	◎	r	0,1	Cmm	0,081	//	w	0,03	/A	Cmm	0,003						

PIÑÓN DE SALIDA						Nivel sonoro	
					P0533	voir BE	67,5
Medida cordal entre 4 dientes							
		G1	44,27 0 -0,03	Cmm	44,26		
	↗	g1	0,022	Di	0,01		

Fecha: 21/04/2015 **Revisado:** JJ PELLÉ

Versión: A

REDEX ANDANTEX
ZI-BP79
F45210 FERRIERES
www.redex.fr
Tel: +33 2 38 94 42 00
Fax: +33 2 38 94 42 99
Email: info@redex.fr