KRP

Scheda di prestazione — **RX183-006-A** — Page 1/2

CLIENTE:	MECOF S.r.l	**RIF. ORDINE CLIENTE:**	124700 MECOF
DISTRIBUTORE:		**ORDINE INTERNO:**	209423
DESIGNAZIONE:	KRP3+M.31.3.H.28/38	**NUMERO DI SERIE:**	897071
RIFERIMENTO:	RX129016-12	**RIFERIMENTO DELLA FLANGIA MOTORE:**	RX128581-13

Per l'installazione, fare riferimento al manuale d'uso KRP (182/008)

OSSERVAZIONE SPECIFICA:

Le immagini dei prodotti sono a carattere puramente illustrativo

REDEX ANDANTEX
ZI-BP79
F45210 FERRIERES
www.redex.fr
Tel: +33 2 38 94 42 00
Fax: +33 2 38 94 42 99
Email: info@redex.fr

KRP

Scheda di prestazione — **RX183-006-A** — Page 2/2

INTERFACCE E DIMENSIONI ESTERNE: **SN:** 897071

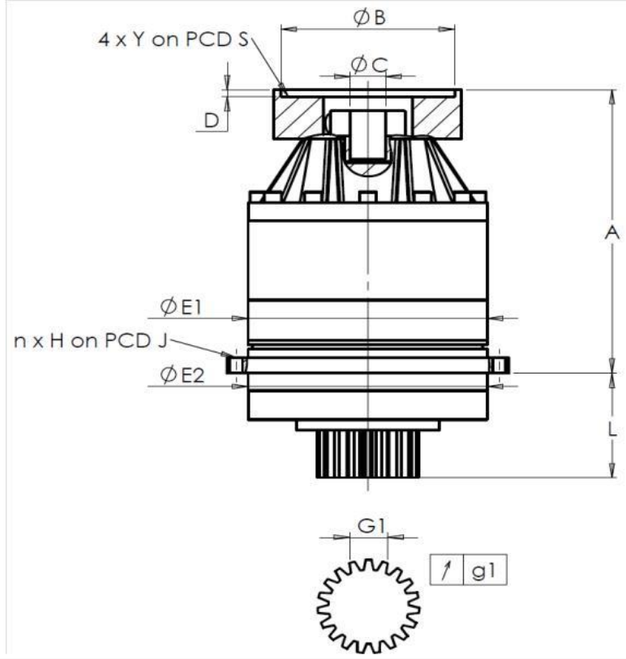

General tolerance: Js13 | *Cmm* Automatic / manual coordinate-measuring machine | *µm* Micrometer | *Cr* Calliper rule | *Di* Dial indicator | *Pg* Plug gauge

CASSA ESTERNA						PIGNONE IN USCITA						FLANGIA DEL MOTORE					
		richiesta			misurata			richiesta			misurata			richiesta			misurata
					K6265						R2391						
		E1	255h7 $^{0}_{-0,052}$	µm	254.99			Scostamento (su 3 denti)					Ø	B	180G6 $^{+0,039}_{+0,014}$	µm	180.03
		E2	255h7 $^{0}_{-0,052}$	µm	254.99			G1	39,25 $^{0}_{-0,03}$	Cmm	39,24		Ø	C	38F7 $^{+0,05}_{+0,025}$	µm	38.04
	n x H on PCD J		16 Ø13,5 on PCD 280	Cr			↗	g1	0,022	Di	0,02			D	8	Cr	8.48
				Cr	OK								Ø	S1	215	Cr	215
		A	328.5	µm	329.22			Coppia in ingresso a vuoto					Ø	Y1	M12	Pg	OK
		L	121	µm	121.03			linea 1			0,8 Nm						

	Linea	Rigidità
Rigidità torsionale (Nm/arcmin)	1	473
Rigidità radiale (N/µm)	1	1135

Livello di rumore	
@1600 rpm entrata (dB(A))	69,5

Date: 18/05/2015 **Visa:** JJ PELLÉ

Version: A

REDEX ANDANTEX
ZI-BP79
F45210 FERRIERES
www.redex.fr
Tel: +33 2 38 94 42 00
Fax: +33 2 38 94 42 99
Email: info@redex.fr