KRP

Scheda di prestazione — **RX183-006-A** — Page 1/2

CLIENTE:	OMR	**RIF. ORDINE CLIENTE:**	111 OMR
DISTRIBUTORE:	ANDANTEX S.r.l	**ORDINE INTERNO:**	209414
DESIGNAZIONE:	KRP2+R.31.4.H	**NUMERO DI SERIE:**	897050
RIFERIMENTO:	RX128908-12	**RIFERIMENTO DELLA FLANGIA MOTORE:**	

Per l'installazione, fare riferimento al manuale d'uso KRP (182/008)

OSSERVAZIONE SPECIFICA:

Le immagini dei prodotti sono a carattere puramente illustrativo

REDEX ANDANTEX
ZI-BP79
F45210 FERRIERES
www.redex.fr
Tel: +33 2 38 94 42 00
Fax: +33 2 38 94 42 99
Email: info@redex.fr

KRP

Scheda di prestazione — **RX183-006-A** — Page 2/2

INTERFACCE E DIMENSIONI ESTERNE: **SN:** 897050

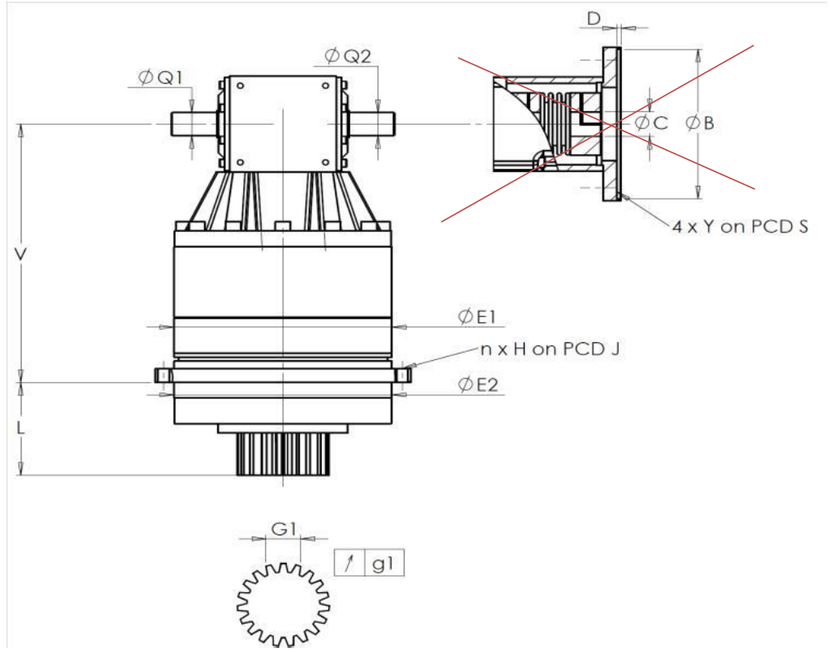

General tolerance: Js13 | *Cmm* Automatic / manual coordinate-measuring machine | *µm* Micrometer | *Cr* Calliper rule | *Di* Dial indicator | *Pg* Plug gauge

CASSA ESTERNA

		richiesta			misurata
					K2952
	E1	212h7 $^{0}_{-0,046}$		µm	211,98
	E2	200h7 $^{0}_{-0,046}$		µm	199,985
n x H on PCD J		12 Ø9 on PCD 233		Cr	12 Ø9 on PCD 233
				Cr	
	V	289		µm	289,355
	L	94		µm	93,99
Ø	Q1	25	$^{+0,009}_{-0,004}$	µm	25
Ø	Q2	25	$^{+0,009}_{-0,004}$	µm	24,995

PIGNONE IN USCITA

richiesta				misurata
				P0539
Scostamento (su 4 denti)				
	G1	44,27 $^{0}_{-0,03}$	Cmm	44,26
↗	g1	0,022	Di	0,01
Coppia in ingresso a vuoto				
linea 1				0,2 Nm

	Linea	Rigidità
Rigidità torsionale (Nm/arcmin)	1	273
Rigidità radiale (N/µm)	1	422

FLANGIA DEL MOTORE

	richiesta				misurata
Ø	B	130	$^{+0,054}_{+0,014}$	µm	
Ø	C	32	$^{+0,05}_{+0,025}$	µm	
	D	8		Cr	
Ø	S1	165		Cr	
Ø	Y1	M10		Pg	

Livello di rumore

@2100 rpm entrata (dB(A))	76,0

Date: 28/04/2015 **Visa:** JJ PELLÉ

Version: A

REDEX ANDANTEX
ZI-BP79
F45210 FERRIERES
www.redex.fr
Tel: +33 2 38 94 42 00
Fax: +33 2 38 94 42 99
Email: info@redex.fr