KRP

Scheda di prestazione — **RX183-006-A** — Page 1/2

CLIENTE:	FPT	**RIF. ORDINE CLIENTE:**	126 FPT
DISTRIBUTORE:	ANDANTEX S.r.l	**ORDINE INTERNO:**	209373
DESIGNAZIONE:	KRP2+M.21.3.H.28/38	**NUMERO DI SERIE:**	897005
RIFERIMENTO:	RX128907-11	**RIFERIMENTO DELLA FLANGIA MOTORE:**	RX128581-01

Per l'installazione, fare riferimento al manuale d'uso KRP (182/008)

OSSERVAZIONE SPECIFICA:

Le immagini dei prodotti sono a carattere puramente illustrativo

REDEX ANDANTEX
ZI-BP79
F45210 FERRIERES
www.redex.fr
Tel: +33 2 38 94 42 00
Fax: +33 2 38 94 42 99
Email: info@redex.fr

KRP

Scheda di prestazione — **RX183-006-A** — Page 2/2

INTERFACCE E DIMENSIONI ESTERNE: **SN:** 897005

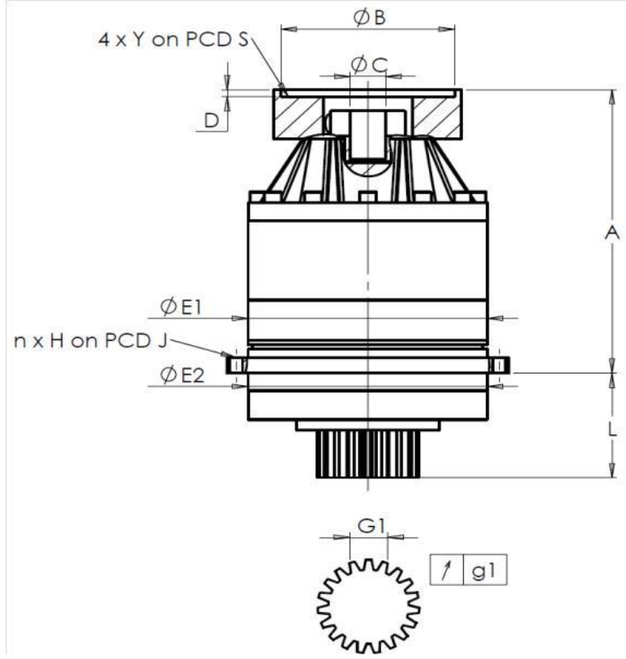

General tolerance: Js13	Cmm	Automatic / manual coordinate-measuring machine	µm	Micrometer	Cr	Calliper rule	Di	Dial indicator	Pg	Plug gauge

CASSA ESTERNA

	richiesta				misurata
					J7903
	E1	212h7 $^{0}_{-0,046}$	µm		211.97
	E2	200h7 $^{0}_{-0,046}$	µm		200
	n x H on PCD J	12 Ø9 on PCD 233	Cr		
			Cr		OK
	A	288	µm		288.98
	L	94	µm		93.88

PIGNONE IN USCITA

richiesta				misurata
				Q2820
Scostamento (su 4 denti)				
	G1	44,27 $^{0}_{-0,03}$	Cmm	44,255
↗	g1	0,022	Di	0,005
Coppia in ingresso a vuoto				
linea 1				0,8 Nm

	Linea	Rigidità
Rigidità torsionale (Nm/arcmin)	1	271
Rigidità radiale (N/µm)	1	397

FLANGIA DEL MOTORE

richiesta				misurata
Ø	B	181	µm	181
Ø	C	38 $^{+0,05}_{+0,025}$	µm	38.035
	D	8	Cr	8.54
Ø	S1	215	Cr	215
Ø	Y1	M12	Pg	Ok

Livello di rumore

@2100 rpm entrata (dB(A))	68,5

Date: 17/04/2015 **Visa:** JJ PELLÉ

Version: A

REDEX ANDANTEX
ZI-BP79
F45210 FERRIERES
www.redex.fr
Tel: +33 2 38 94 42 00
Fax: +33 2 38 94 42 99
Email: info@redex.fr