KRP

Scheda di prestazione	RX183-006-A	Page 1/2

CLIENTE:	FPT	**RIF. ORDINE CLIENTE:**	126 FPT
DISTRIBUTORE:	ANDANTEX S.r.l	**ORDINE INTERNO:**	209373
DESIGNAZIONE:	KRP2+M.21.3.H.28/38	**NUMERO DI SERIE:**	896998
RIFERIMENTO:	RX128907-11	**RIFERIMENTO DELLA FLANGIA MOTORE:**	RX128581-01

Per l'installazione, fare riferimento al manuale d'uso KRP (182/008)

OSSERVAZIONE SPECIFICA:

Le immagini dei prodotti sono a carattere puramente illustrativo

REDEX ANDANTEX
ZI-BP79
F45210 FERRIERES
www.redex.fr
Tel: +33 2 38 94 42 00
Fax: +33 2 38 94 42 99
Email: info@redex.fr

KRP

Scheda di prestazione	RX183-006-A	Page 2/2

INTERFACCE E DIMENSIONI ESTERNE: **SN:** 896998

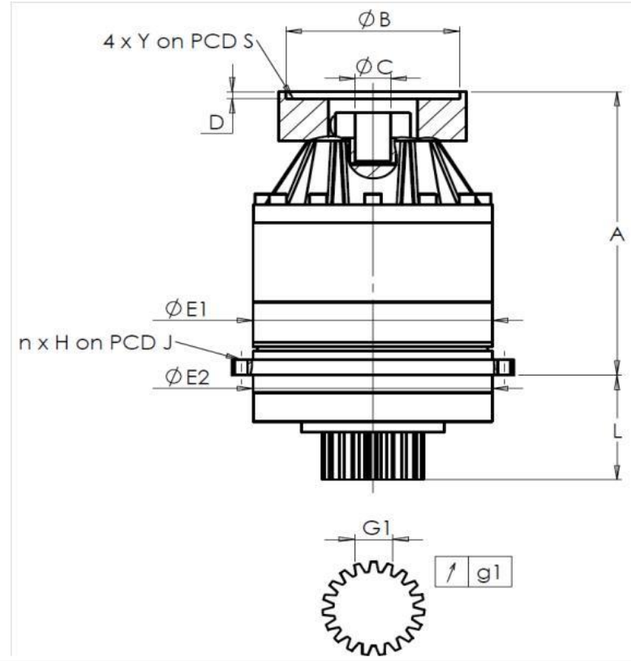

General tolerance: Js13 | Cmm: Automatic / manual coordinate-measuring machine | µm: Micrometer | Cr: Calliper rule | Di: Dial indicator | Pg: Plug gauge

CASSA ESTERNA						PIGNONE IN USCITA						FLANGIA DEL MOTORE					
richiesta					misurata	richiesta					misurata	richiesta					misurata
					K2925						Q1620						
		E1	212h7 $^{0}_{-0,046}$	µm	211.97	Scostamento (su 4 denti)						Ø	B	181		µm	180.95
		E2	200h7 $^{0}_{-0,046}$	µm	199.985			G1	44,27 $^{0}_{-0,03}$	Cmm	44,255	Ø	C	38 $^{+0,05}_{+0,025}$		µm	38.04
	n x H on PCD J		12 Ø9 on PCD 233	Cr			↗	g1	0,022	Di	0,005		D	8		Cr	8.55
				Cr	OK							Ø	S1	215		Cr	215
		A	288	µm	289.02	Coppia in ingresso a vuoto						Ø	Y1	M12		Pg	OK
		L	94	µm	93.89	linea 1					0,5 Nm						

	Linea	Rigidità
Rigidità torsionale (Nm/arcmin)	1	273
Rigidità radiale (N/µm)	1	510

Livello di rumore	
@2100 rpm entrata (dB(A))	72,0

Date: 12/03/2015 **Visa:** JJ PELLÉ

Version: A

REDEX ANDANTEX
ZI-BP79
F45210 FERRIERES
www.redex.fr
Tel: +33 2 38 94 42 00
Fax: +33 2 38 94 42 99
Email: info@redex.fr