KRP

Fiche d'identité produit	RX183-006-A	Page 1/2

CLIENT:	RGI SARL	**REF. COMMANDE CLIENT:**	AF-256-CDF-026 RGI
DISTRIBUTEUR:		**COMMANDE INTERIEURE:**	209385
DESIGNATION:	KRP3+M.31.3.S.28/38	**NUMERO DE SERIE:**	896993
REFERENCE:	RX131505-12	**REFERENCE DE LA BRIDE MOTEUR:**	RX128581-01

Pour la mise en service de l'appareil, se référer au User Manual KRP (182/008)

REMARQUES SPECIFIQUES:

Les images des produits ont un charactère purement illustratif.

REDEX ANDANTEX

ZI-BP79
F45210 FERRIERES
www.redex.fr

Tel: +33 2 38 94 42 00
Fax: +33 2 38 94 42 99
Email: info@redex.fr

KRP

Fiche d'identité produit	RX183-006-A	Page 2/2

INTERFACES ET DIMENSIONS EXTERIEURES: **SN:** 896993

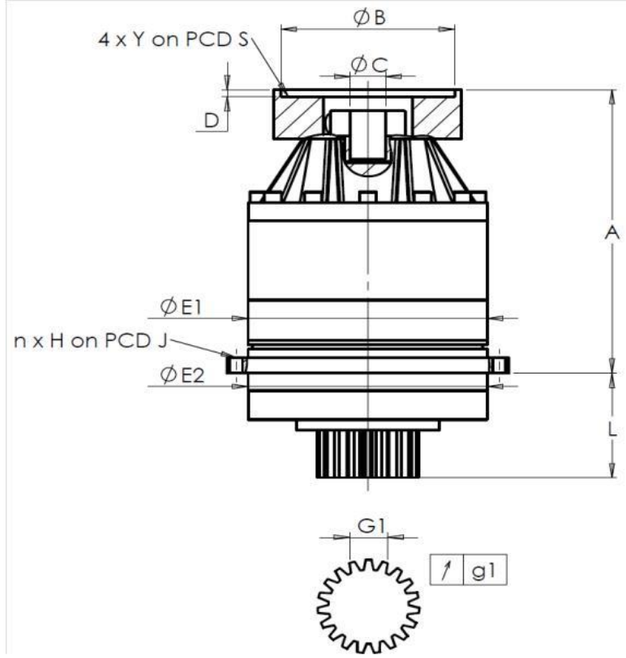

General tolerance: Js13 | *Cmm* Automatic / manual coordinate-measuring machine | *µm* Micrometer | *Cr* Calliper rule | *Di* Dial indicator | *Pg* Plug gauge

CARTER

	demandée			mesurée
				K0743
	E1	255h7 $^{0}_{-0,052}$	µm	254.975
	E2	255h7 $^{0}_{-0,052}$	µm	254.97
	n x H on PCD J	16 Ø13,5 on PCD 280	Cr	
			Cr	OK
	A	328,5	µm	329.6
	L	121	µm	120.84

PIGNON SORTIE

	demandée			mesurée
				T2922
Cote sur 3 dents				
	G1	39,25 $^{0}_{-0,03}$	Cmm	39,23
↗	g1	0,022	Di	0,02
Couple d'entrée à vide				
Ligne 1				1 Nm

BRIDE MOTEUR

	demandée			mesurée
Ø	B	181	µm	180.95
Ø	C	38 $^{+0,05}_{+0,025}$	µm	38.04
	D	8	Cr	8.54
Ø	S1	215	Cr	215
Ø	Y1	M12	Pg	OK

	Ligne	Rigidité
Rigidité torsionnelle (Nm/arcmin)	1	481
Rigidité radiale (N/µm)	1	917

Niveau de bruit

@1600 rpm en entrée (dB(A))	71,5

Date: 02/04/2015 **Visa:** JJ PELLÉ

Version: A

REDEX ANDANTEX

ZI-BP79
F45210 FERRIERES
www.redex.fr

Tel: +33 2 38 94 42 00
Fax: +33 2 38 94 42 99
Email: info@redex.fr