KRP		Page
Prüfprotokoll	RX183-006-A	1/2

KUNDE:	REIFENHAUSER	**BESTELLNUMMER:**	REIFEN CS450053590
VERTRETER:	REDEX GmbH	**REDEX AUFTRAGSNR:**	209302
ARTIKEL:	KRP2+M.91.3.H.28/38	**SERIENNR:**	896970
ARTIKELNUMMER:	RX128907-33	**REFERENZ DES MOTORFLANSCHES:**	RX129461-01

Für die Montage, folgen Sie bitte unserem Dokument "User Manual KRP" (RX182/008)

BESONDERE ANMERKUNGEN:

Die Abbildungen der Produkte dienen nur zur Darstellun

REDEX ANDANTEX
ZI-BP79
F45210 FERRIERES
www.redex.fr
Tel: +33 2 38 94 42 00
Fax: +33 2 38 94 42 99
Email: info@redex.fr

KRP		Page
Prüfprotokoll	RX183-006-A	2/2

ANSCHLÜSSE & AUSSENABMESSUNGEN: **SN:** 896970

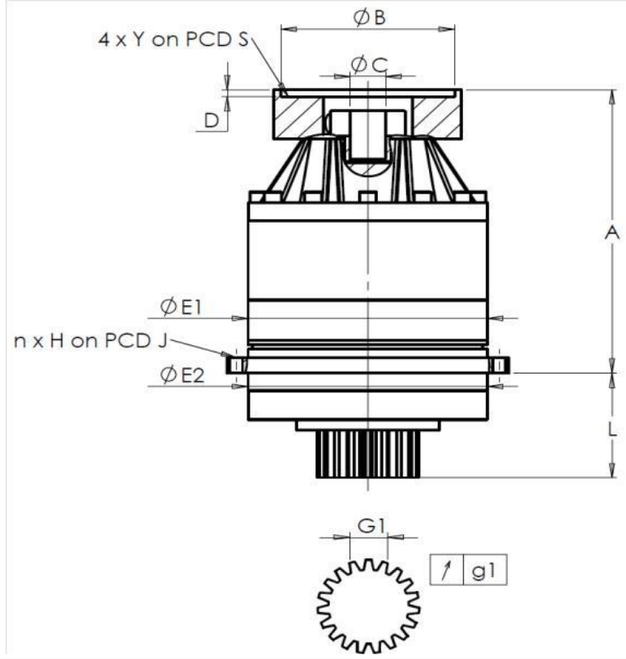

General tolerance: Js13	Cmm	Automatic / manual coordinate-measuring machine	µm	Micrometer	Cr	Calliper rule	Di	Dial indicator	Pg	Plug gauge

GEHÄUSE						ABTRIEBSRITZEL						MOTORFLANSCH				
Sollwert					Istwert	Sollwert					Istwert	Sollwert				Istwert
					K2918						Q1677					
	E1	212h7 $^{0}_{-0,046}$		µm	211.97	Zahnweite (über 4 Zähne)						Ø	B	131	µm	131.02
	E2	200h7 $^{0}_{-0,046}$		µm	199.97		G1	44,27 $^{0}_{-0,03}$		Cmm	44,263	Ø	C	32 $^{+0,05}_{+0,025}$	µm	32.025
n x H on PCD J		12 Ø9 on PCD 233		Cr		↗	g1	0,022		Di	0,005		D	5	Cr	5.55
				Cr	OK							Ø	S1	165	Cr	165
	A	273		µm	274.22	Leerlaufdrehmoment						Ø	Y1	M10	Pg	OK
	L	94		µm	93.8	Linie 1					0,5 Nm					

	Linie	Steifigkeit
Verdrehsteifigkeit (Nm/arcmin)	1	239
Radiale Steifigkeit (N/µm)	1	427

Geräuschpegel	
@2100 rpm Eintrieb (dB(A))	67,0

Datum: 27/03/2015 **Von:** JJ PELLÉ

Version: A

REDEX ANDANTEX
ZI-BP79
F45210 FERRIERES
www.redex.fr
Tel: +33 2 38 94 42 00
Fax: +33 2 38 94 42 99
Email: info@redex.fr