DRP

Ficha de resultado	RX183/010-A	Página 1/2

CLIENTE:	GURUTZPE TURNING	**REF. PEDIDO:**	63942
DISTRIBUIDOR:		**PEDIDO INTERNO:**	209202
DESIGNACIÓN:	DRPX4+M.91.3.H.35/48	**NÚMERO DE SERIE:**	896840
REFERENCIA :	RX130142-33	**REFERENCIA DE LA BRIDA MOTOR:**	RX128583-01

Para la instalación, por favor consulte el Manual de Usuario DRP (182/009)

OBSERVACIONES:

Las imágenes del producto son meramente ilustrativas.

REDEX ANDANTEX
ZI-BP79
F45210 FERRIERES
www.redex.fr
Tel: +33 2 38 94 42 00
Fax: +33 2 38 94 42 99
Email: info@redex.fr

DRP

Ficha de resultado	RX183/010-A	Página 2/2

INTERFACES Y DIMENSIONES EXTERIORES: **SN:** 896840

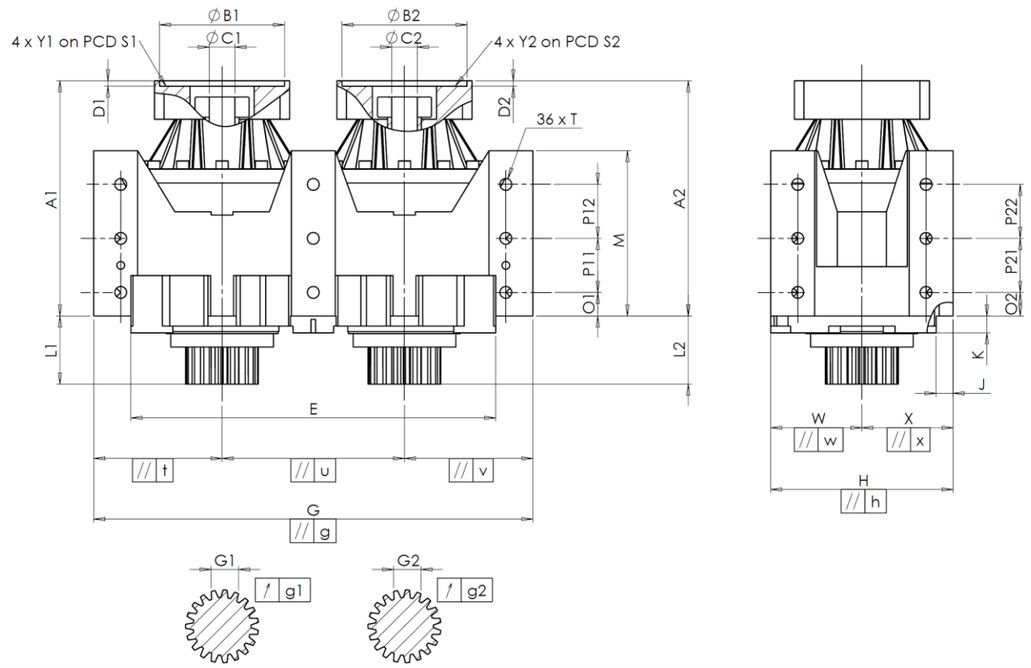

General tolerance: Js13	Cmm	Automatic / manual coordinate-measuring machine	µm	Micrometer	Cr	Calliper rule	Di	Dial indicator	Pg	Plug gauge

CARCASA

	requerida			real
				J9602
	E	640 $^{0}_{-0,1}$	Cmm	639,943
	G	800 $^{+0,2}_{-0,2}$	Cmm	799,934
//	g	0,05	Cmm	0,018
//	t	0,05	Cmm	0,004
//	u	0,035	Cmm	0,011
//	v	0,05	Cmm	0,002
	W	160	Cmm	159,973
//	w	0,04	Cmm	0,001
	X	160	Cmm	159,988
//	x	0,04	Cmm	0,001
	H	320 $^{+0,04}_{-0,04}$	Cmm	319,961
//	h	0,02	Cmm	0,013
	A1	394,5	Cmm	395,268
	L1	120	Cmm	120,196
	A2	394,5	Cmm	395,282
	L2	120	Cmm	120,012
	J	25	Cr	25
	K	25	Cr	25

CARCASA

	requerida			real
	O1	43	Cr	43
	P11	100	Cr	100
	P12	100	Cr	100
	M	288 $^{+0,1}_{-0,1}$	Cmm	287,973
	O2	43	Cr	43
	P21	100	Cr	100
	P22	100	Cr	100
Ø	T	M24	Pg	M24

PIÑÓN DE SALIDA

	Piñón 1			R1798
	Medida cordal entre 3 dientes			
	G1	46,9 $^{0}_{-0,03}$	Cmm	46,88
↗	g1	0,022	Di	0,015
	Piñón 2			R1812
	Medida cordal entre 3 dientes			
	G2	46,9 $^{0}_{-0,03}$	Cmm	46,88
↗	g2	0,022	Di	0,02

Par entrada sin carga

Línea 1	0,5 Nm
Línea 2	0,5 Nm

BRIDA MOTOR

	requerida			real
Ø	B1	181	µm	180,9
Ø	C1	38 $^{+0,05}_{+0,025}$	µm	38,04
	D1	8	Cr	8,534
Ø	S1	215	Cr	215
Ø	Y1	M12	Pg	M12
Ø	B2	181	µm	180,911
Ø	C2	38 $^{+0,05}_{+0,025}$	µm	38,04
	D2	8	Cr	8,526
Ø	S2	215	Cr	215
Ø	Y2	M12	Pg	M12

	Línea	Rigidez
Rigidez torsional (Nm/arcmin)	1	643
	2	635
Rigidez radial (N/µm)	1	1204
	2	1054

Nivel sonoro	
@1300 rpm entrada (dB(A))	72,0

Fecha: 18/02/2015

Revisado: JJ PELLÉ

Versión: A

REDEX ANDANTEX
ZI-BP79
F45210 FERRIERES
www.redex.fr
Tel: +33 2 38 94 42 00
Fax: +33 2 38 94 42 99
Email: info@redex.fr