KRP

Prüfprotokoll	RX183-006-A	Page 1/2

KUNDE:	REIFENHAUSER	**BESTELLNUMMER:**	REIFEN CS450044755-003
VERTRETER:	REDEX GmbH	**REDEX AUFTRAGSNR:**	209189
ARTIKEL:	KRP2+M.91.3.H.28/38	**SERIENNR:**	896822
ARTIKELNUMMER:	RX128907-33	**REFERENZ DES MOTORFLANSCHES:**	RX129461-01

Für die Montage, folgen Sie bitte unserem Dokument "User Manual KRP" (RX182/008)

BESONDERE ANMERKUNGEN:

Die Abbildungen der Produkte dienen nur zur Darstellun

REDEX ANDANTEX
ZI-BP79
F45210 FERRIERES
www.redex.fr
Tel: +33 2 38 94 42 00
Fax: +33 2 38 94 42 99
Email: info@redex.fr

KRP

Prüfprotokoll	RX183-006-A	Page 2/2

ANSCHLÜSSE & AUSSENABMESSUNGEN: **SN:** 896822

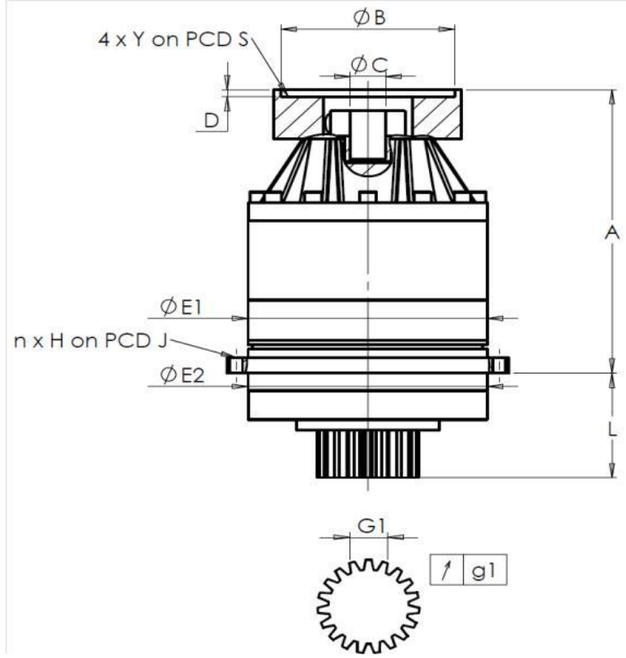

General tolerance: Js13	Cmm	Automatic / manual coordinate-measuring machine	µm	Micrometer	Cr	Calliper rule	Di	Dial indicator	Pg	Plug gauge

GEHÄUSE

	Sollwert			Istwert
				K2917
	E1	212h7 $^{0}_{-0,046}$	µm	212
	E2	200h7 $^{0}_{-0,046}$	µm	199,97
	n x H on PCD J	12 Ø9 on PCD 233	Cr	
			Cr	OK
	A	273	µm	274,08
	L	94	µm	93,835

ABTRIEBSRITZEL

	Sollwert			Istwert
				Q0452
	Zahnweite (über 4 Zähne)			
	G1	44,27 $^{0}_{-0,03}$	Cmm	44,265
	↗ g1	0,022	Di	0,01
	Leerlaufdrehmoment			
	Linie 1			0,5 Nm

	Linie	Steifigkeit
Verdrehsteifigkeit (Nm/arcmin)	1	228
Radiale Steifigkeit (N/µm)	1	422

MOTORFLANSCH

	Sollwert			Istwert
Ø	B	131	µm	131
Ø	C	32 $^{+0,05}_{+0,025}$	µm	32,05
	D	5	Cr	5,6
Ø	S1	165	Cr	165
Ø	Y1	M10	Pg	OK

Geräuschpegel

@2100 rpm Eintrieb (dB(A))	66,5

Datum: 12/02/2015 **Von:** JJ PELLÉ

Version: A

REDEX ANDANTEX
ZI-BP79
F45210 FERRIERES
www.redex.fr
Tel: +33 2 38 94 42 00
Fax: +33 2 38 94 42 99
Email: info@redex.fr