DRP

Página 1/2

Ficha de resultado — RX183/009-B

CLIENTE:	GURUTZPE TURNING	**REF. PEDIDO:**	GURUTZPE 63852
DISTRIBUIDOR:		**PEDIDO INTERNO:**	209176
DESIGNACIÓN:	DRPX3+R.91.4.H	**NÚMERO DE SERIE:**	896780
REFERENCIA :	RX130707-33	**REFERENCIA DE LA BRIDA MOTOR:**	RX129630-02

Valor de carga mecánica

El valor de par de precarga mecánica en el DualDRIVE depende de la aplicación y de las características del accionamiento seleccionado.

El par de precarga óptimo para la aplicación puede ser incrementado, pero nunca exceder el valor máximo admitido por el accionamiento.

Un valor de precarga mayor disminuye el rendimiento y la vida útil del accionamiento.

Par de carga óptimo Tp:	**Según la aplicación y accionamiento**
Par de carga máximo:	**14,1 Nm**

Para la instalación, por favor consulte el Manual de Usuario DRP (182/009)

OBSERVACIONES:

	J1	/0	µm	0,02
	J2	/0	µm	0,03
	J3	/0	µm	0,02

Las imágenes del producto son meramente ilustrativas.

REDEX ANDANTEX
ZI-BP79
F45210 FERRIERES
www.redex.fr
Tel: +33 2 38 94 42 00
Fax: +33 2 38 94 42 99
Email: info@redex.fr

DRP

Página 2/2

Ficha de resultado — RX183/009-B

INTERFACES Y DIMENSIONES EXTERIORES: **SN:** 896780

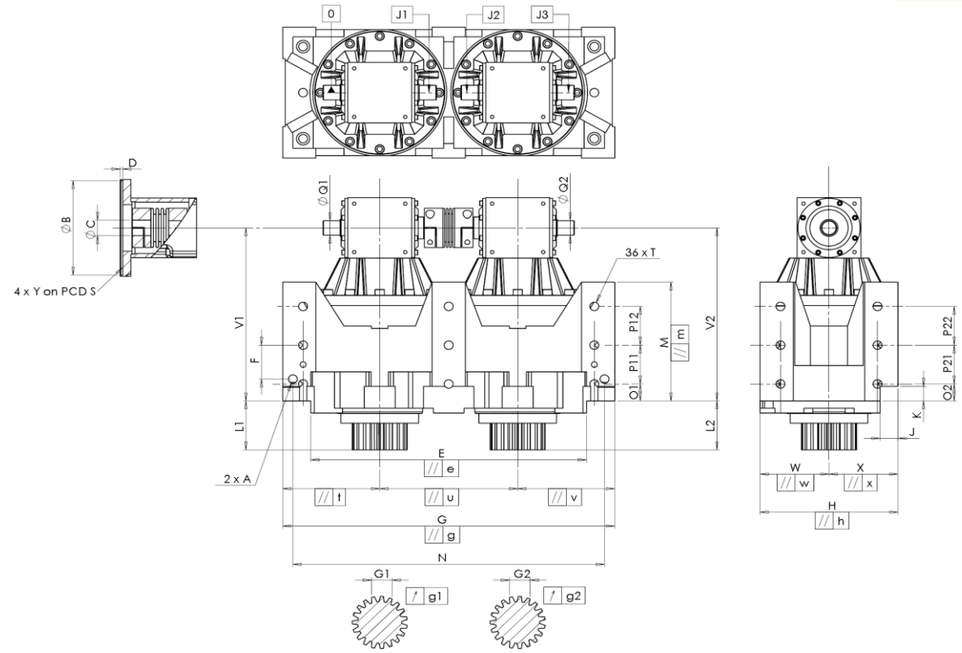

General tolerance: Js13 | Cmm: Automatic / manual coordinate-measuring machine | µm: Micrometer | Cr: Calliper rule | Di: Dial indicator | Pg: Plug gauge

CARCASA						CARCASA						BRIDA MOTOR					
	requerida				real		requerida				real		requerida				real
					K0681		O1	35		Cr	35						
	E	540	0 / -0,1	Cmm	539,957		P11	80		Cr	80	Ø	B	130	+0,054 / +0,014	µm	130,052
	G	650	+0,2 / -0,2	Cmm	650,112		P12	80		Cr	80	Ø	C	32	+0,05 / +0,025	µm	32,03
//	g	0,045		Cmm	0,017		O2	35		Cr	35		D	5		Cr	5
//	t	0,045		Cmm	0,008		P21	80		Cr	80	Ø	S	165		Cr	165
//	u	0,035		Cmm	0,016		P22	80		Cr	80	Ø	Y	M10		Pg	M10
//	v	0,045		Cmm	0,007	Ø	T	M20		Pg	M20						
	W	135		Cmm	134,996		F	70		Cr	70						
//	w	0,035		Cmm	0,004		N	610		Cr	610						
	X	135		Cmm	134,997	Ø	A	2 x M20		Pg	2 x M20						
//	x	0,035		Cmm	0,003												
	H	270	+0,04 / -0,04	Cmm	269,993												
//	h	0,02		Cmm	0,014												
	V1	357		Cmm	357,228												
	L1	101		Cmm	101,078												
	V2	357		Cmm	357,241												
	L2	101		Cmm	101,016												
	M	245	+0,1 / -0,1	Cmm	245,011												
	J	35		Cr	35												
	K	30		Cr	30												
Ø	Q1	30	+0,009 / -0,004	Cmm	30,002												
Ø	Q2	30	+0,009 / -0,004	Cmm	30,004												

PIÑÓN DE SALIDA

Piñón 1				R2057
Medida cordal entre 3 dientes				
	G1	39,25 0 / -0,03	Cmm	39,24
↗	g1	0,022	Di	0,01
Piñón 2				R2049
Medida cordal entre 3 dientes				
	G2	39,25 0 / -0,03	Cmm	39,239
↗	g2	0,022	Di	0,01

Par entrada sin carga

Línea	1 Nm
Línea 2	1 Nm

	Línea	Rigidez
Rigidez torsional (Nm/arcmin)	1	444
	2	433
Rigidez radial (N/µm)	1	953
	2	1122

Nivel sonoro	
@1600 rpm entrada (dB(A))	74,5

Fecha: 18/02/2015 **Revisado:** JJ PELLÉ

Versión: A

REDEX ANDANTEX
ZI-BP79
F45210 FERRIERES
www.redex.fr
Tel: +33 2 38 94 42 00
Fax: +33 2 38 94 42 99
Email: info@redex.fr