KRP

Scheda di prestazione — **RX183-006-A** — Page 1/2

CLIENTE:	INNSE	**RIF. ORDINE CLIENTE:**	INNSE 615
DISTRIBUTORE:	ANDANTEX S.r.l	**ORDINE INTERNO:**	208982
DESIGNAZIONE:	KRP3+M.21.3.H.28/38	**NUMERO DI SERIE:**	896741
RIFERIMENTO:	RX129016-11	**RIFERIMENTO DELLA FLANGIA MOTORE:**	RX128581-01

Per l'installazione, fare riferimento al manuale d'uso KRP (182/008)

OSSERVAZIONE SPECIFICA:

Le immagini dei prodotti sono a carattere puramente illustrativo

REDEX ANDANTEX
ZI-BP79
F45210 FERRIERES
www.redex.fr
Tel: +33 2 38 94 42 00
Fax: +33 2 38 94 42 99
Email: info@redex.fr

KRP

Scheda di prestazione — **RX183-006-A** — Page 2/2

INTERFACCE E DIMENSIONI ESTERNE: **SN:** 896741

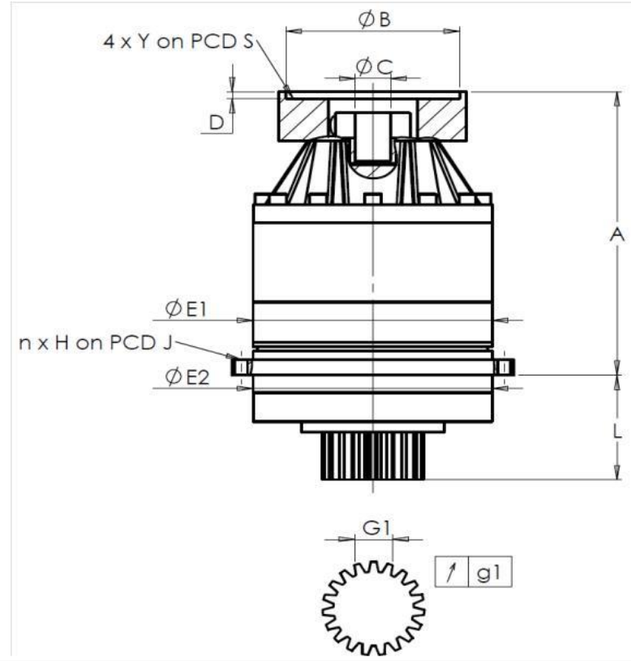

General tolerance: Js13	Cmm	Automatic / manual coordinate-measuring machine	µm	Micrometer	Cr	Calliper rule	Di	Dial indicator	Pg	Plug gauge

CASSA ESTERNA

	richiesta				misurata
					K0747
	E1	255h7 $^{0}_{-0,052}$	µm	254,975
	E2	255h7 $^{0}_{-0,052}$	µm	255.00
	n x H on PCD J	16 Ø13,5 on PCD 280	Cr	
			Cr	OK
	A	328,5	µm	329,29
	L	121	µm	120,99

PIGNONE IN USCITA

	richiesta				misurata
					Q1778
	Scostamento (su 3 denti)				
	G1	39,25 $^{0}_{-0,03}$	Cmm		39,23
↗	g1	0,022	Di		0,02
	Coppia in ingresso a vuoto				
	linea 1				1 Nm

	Linea	Rigidità
Rigidità torsionale (Nm/arcmin)	1	470
Rigidità radiale (N/µm)	1	1080

FLANGIA DEL MOTORE

	richiesta				misurata
Ø	B	181		µm	181
Ø	C	38 $^{+0,05}_{+0,025}$		µm	38.03
	D	8		Cr	8,5
Ø	S1	215		Cr	215
Ø	Y1	M12		Pg	OK

Livello di rumore

@1600 rpm entrata (dB(A))	65,5

Date: 08/01/2015 **Visa:** JJ PELLÉ

Version: A

REDEX ANDANTEX
ZI-BP79
F45210 FERRIERES
www.redex.fr
Tel: +33 2 38 94 42 00
Fax: +33 2 38 94 42 99
Email: info@redex.fr