KRP

Ficha de resultado	RX183-006-A	Page 1/2

CLIENTE:	NICOLAS CORREA	**REF. PEDIDO:**	NCORREA 107620
DISTRIBUIDOR:		**PEDIDO INTERNO:**	209040
DESIGNACIÓN:	KRP2+R.31.4.H	**NÚMERO DE SERIE:**	896725
REFERENCIA :	RX128908-12	**REFERENCIA DE LA BRIDA MOTOR:**	RX129627-01

Para la instalación, por favor consulte el Manual de Usuario KRP (182/008)

OBSERVACIONES:

Las imágenes del producto son meramente ilustrativas.

REDEX ANDANTEX
ZI-BP79
F45210 FERRIERES
www.redex.fr
Tel: +33 2 38 94 42 00
Fax: +33 2 38 94 42 99
Email: info@redex.fr

KRP

Ficha de resultado	RX183-006-A	Page 2/2

INTERFACES Y DIMENSIONES EXTERIORES: **SN:** 896725

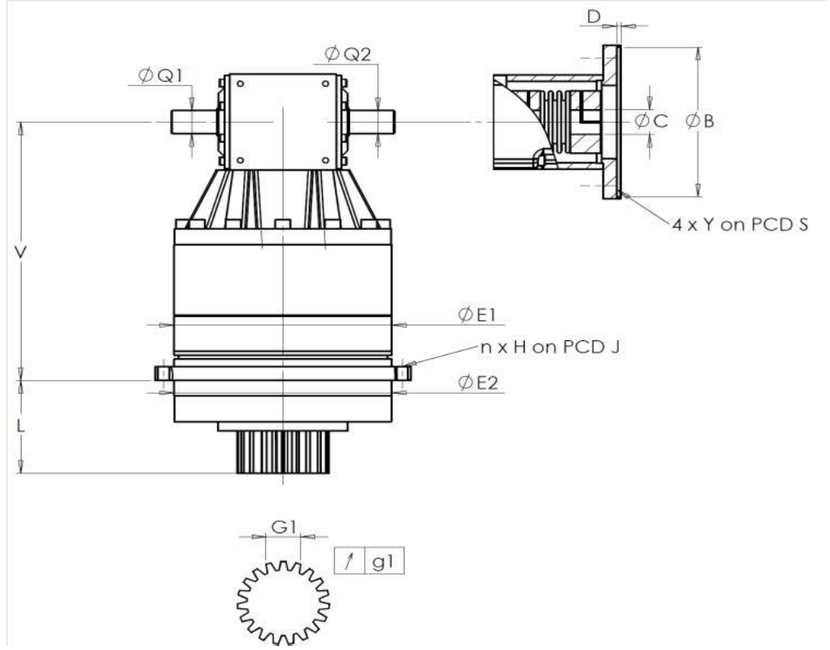

General tolerance: Js13	Cmm	Automatic / manual coordinate-measuring machine	µm	Micrometer	Cr	Calliper rule	Di	Dial indicator	Pg	Plug gauge

CARCASA

	requerida				real
					K2901
		E1	212h7 $^{0}_{-0,046}$	µm	211.98
		E2	200h7 $^{0}_{-0,046}$	µm	199.985
	n x H on PCD J		12 Ø9 on PCD 233	Cr	
				Cr	OK
		V	289	µm	289.65
		L	94	µm	93.8
	Ø	Q1	25 $^{+0,009}_{-0,004}$	µm	25
	Ø	Q2	25 $^{+0,009}_{-0,004}$	µm	25

PIÑÓN DE SALIDA

	requerida				real
					Q0455
	Medida cordal entre 4 dientes				
		G1	44,27 $^{0}_{-0,03}$	Cmm	44,26
	↗	g1	0,022	Di	0,01
	Par entrada sin carga				
	Línea 1				0,5 Nm

	Línea	Rigidez
Rigidez torsional (Nm/arcmin)	1	251
Rigidez radial (N/µm)	1	401

BRIDA MOTOR

	requerida				real
					K6661
Ø	B	180 $^{+0,054}_{+0,014}$		µm	180.03
Ø	C	38 $^{+0,05}_{+0,025}$		µm	38.03
	D	8		Cr	8.1
Ø	S1	215		Cr	215
Ø	Y1	M12		Pg	OK

Nivel sonoro

@2100 rpm entrada (dB(A))	74,5

Fecha: 28/01/2015 **Revisado:** JJ PELLÉ

Versión: A

REDEX ANDANTEX
ZI-BP79
F45210 FERRIERES
www.redex.fr
Tel: +33 2 38 94 42 00
Fax: +33 2 38 94 42 99
Email: info@redex.fr