KRP

Scheda di prestazione	RX183-006-A	Page 1/2

CLIENTE:	CATTANEO MEC	**RIF. ORDINE CLIENTE:**	CATTANEO MEC 719
DISTRIBUTORE:	ANDANTEX S.r.l	**ORDINE INTERNO:**	209073
DESIGNAZIONE:	KRP1+M.7.3.H.28/38	**NUMERO DI SERIE:**	896580
RIFERIMENTO:	RX129833-02	**RIFERIMENTO DELLA FLANGIA MOTORE:**	RX129461-01

Per l'installazione, fare riferimento al manuale d'uso KRP (182/008)

OSSERVAZIONE SPECIFICA:

Le immagini dei prodotti sono a carattere puramente illustrativo

REDEX ANDANTEX
ZI-BP79
F45210 FERRIERES
www.redex.fr
Tel: +33 2 38 94 42 00
Fax: +33 2 38 94 42 99
Email: info@redex.fr

KRP

Scheda di prestazione	RX183-006-A	Page 2/2

INTERFACCE E DIMENSIONI ESTERNE: **SN:** 896580

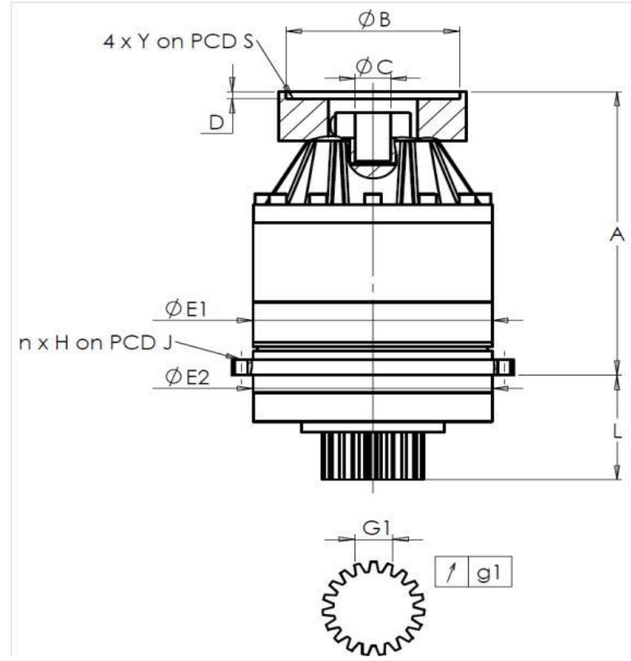

General tolerance: Js13	Cmm	Automatic / manual coordinate-measuring machine	µm	Micrometer	Cr	Calliper rule	Di	Dial indicator	Pg	Plug gauge

CASSA ESTERNA

	richiesta				misurata
					K6283
	E1	152h7 $^{0}_{-0,04}$	µm	151.98
	E2	140h7 $^{0}_{-0,04}$	µm	139.97
	n x H on PCD J	12 Ø6,5 on PCD 168	Cr	
			Cr	OK
	A	202	µm	202.97
	L	71	µm	70.75

PIGNONE IN USCITA

richiesta				misurata
				Q0408
Scostamento (su 3 denti)				
	G1	23,28 $^{0}_{-0,03}$	Cmm	23,265
↗	g1	0,021	Di	0,01
Coppia in ingresso a vuoto				
linea 1				0,5 Nm

	Linea	Rigidità
Rigidità torsionale (Nm/arcmin)	1	102
Rigidità radiale (N/µm)	1	328

FLANGIA DEL MOTORE

	richiesta				misurata
Ø	B	131		µm	131
Ø	C	32 $^{+0,05}_{+0,025}$		µm	32.025
	D	5		Cr	5.6
Ø	S1	165		Cr	165
Ø	Y1	M10		Pg	OK

Livello di rumore

@1600 rpm entrata (dB(A))	64,0

Date: 10/12/2014 **Visa:** JJ PELLÉ

Version: A

REDEX ANDANTEX
ZI-BP79
F45210 FERRIERES
www.redex.fr
Tel: +33 2 38 94 42 00
Fax: +33 2 38 94 42 99
Email: info@redex.fr