KRP

Prüfprotokoll	RX183-006-A	Page 1/2

KUNDE:	**FPT**	**BESTELLNUMMER:**	**126 FPT**
VERTRETER:	**ANDANTEX S.r.l**	**REDEX AUFTRAGSNR:**	**209373**
ARTIKEL:	**KRP2+M.21.3.H.28/38**	**SERIENNR:**	**896541**
ARTIKELNUMMER:	**RX128907-11**	**REFERENZ DES MOTORFLANSCHES:**	**RX128581-01**

Für die Montage, folgen Sie bitte unserem Dokument "User Manual KRP" (RX182/008)

BESONDERE ANMERKUNGEN:

Die Abbildungen der Produkte dienen nur zur Darstellun

REDEX ANDANTEX
ZI-BP79
F45210 FERRIERES
www.redex.fr
Tel: +33 2 38 94 42 00
Fax: +33 2 38 94 42 99
Email: info@redex.fr

KRP

Prüfprotokoll	RX183-006-A	Page 2/2

ANSCHLÜSSE & AUSSENABMESSUNGEN: **SN:** **896541**

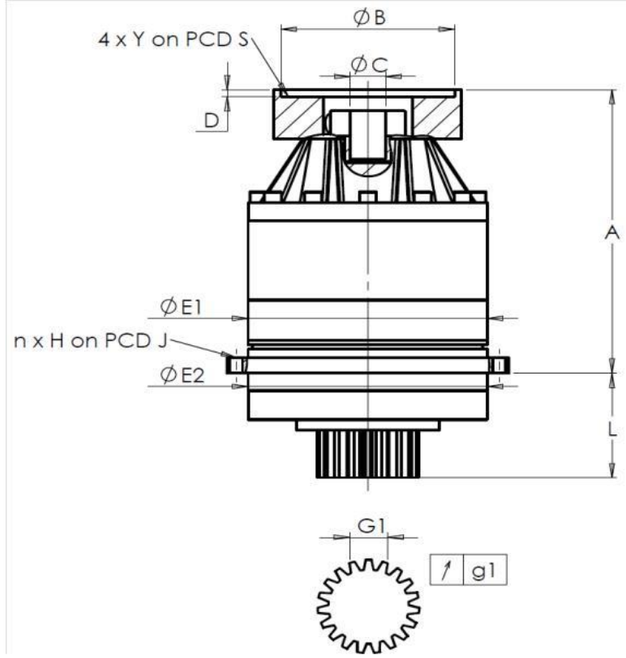

General tolerance: Js13	Cmm	Automatic / manual coordinate-measuring machine	µm	Micrometer	Cr	Calliper rule	Di	Dial indicator	Pg	Plug gauge

GEHÄUSE

	Sollwert			Istwert
				J7913
	E1	212h7 $^{0}_{-0,046}$	µm	211.99
	E2	200h7 $^{0}_{-0,046}$	µm	199.99
	n x H on PCD J	12 Ø9 on PCD 233	Cr	
			Cr	OK
	A	288	µm	288.92
	L	94	µm	93.91

ABTRIEBSRITZEL

	Sollwert			Istwert
				Q1657
	Zahnweite (über 4 Zähne)			
	G1	44,27 $^{0}_{-0,03}$	Cmm	44,26
↗	g1	0,022	Di	0,005
	Leerlaufdrehmoment			
	Linie 1			0,5 Nm

	Linie	Steifigkeit
Verdrehsteifigkeit (Nm/arcmin)	1	260
Radiale Steifigkeit (N/µm)	1	395

MOTORFLANSCH

	Sollwert			Istwert
Ø	B	181	Cr	180.92
Ø	C	38F7 $^{+0,05}_{+0,025}$	µm	38.045
	D	8	Cr	8.51
Ø	S1	215	Cr	215
Ø	Y1	M12	Pg	OK

Geräuschpegel

@2100 rpm Eintrieb (dB(A))	64,0

Datum: 24/09/2015 **Von:** JJ PELLÉ

Version: A

REDEX ANDANTEX
ZI-BP79
F45210 FERRIERES
www.redex.fr
Tel: +33 2 38 94 42 00
Fax: +33 2 38 94 42 99
Email: info@redex.fr