KRPX

Ficha de resultado	RX183-007-D	Página 1/2

CLIENTE:	NICOLAS CORREA	**REF. PEDIDO:**	NICOLAS CORREA 432061
DISTRIBUIDOR:		**PEDIDO INTERNO:**	208858
DESIGNACIÓN:	KRPX2+R.21.4.H	**NÚMERO DE SERIE:**	896444
REFERENCIA :	RX131477-11	**REFERENCIA DE LA BRIDA MOTOR:**	RX129627-01

Para la instalación, por favor consulte el Manual de Usuario KRPX (182/010)

OBSERVACIONES:

Las imágenes del producto son meramente ilustrativas.

REDEX ANDANTEX

ZI-BP79
F45210 FERRIERES
www.redex.fr

Tel: +33 2 38 94 42 00
Fax: +33 2 38 94 42 99
Email: info@redex.fr

KRPX

Ficha de resultado	RX183-007-D	Página 2/2

INTERFACES Y DIMENSIONES EXTERIORES: **SN:** 896444

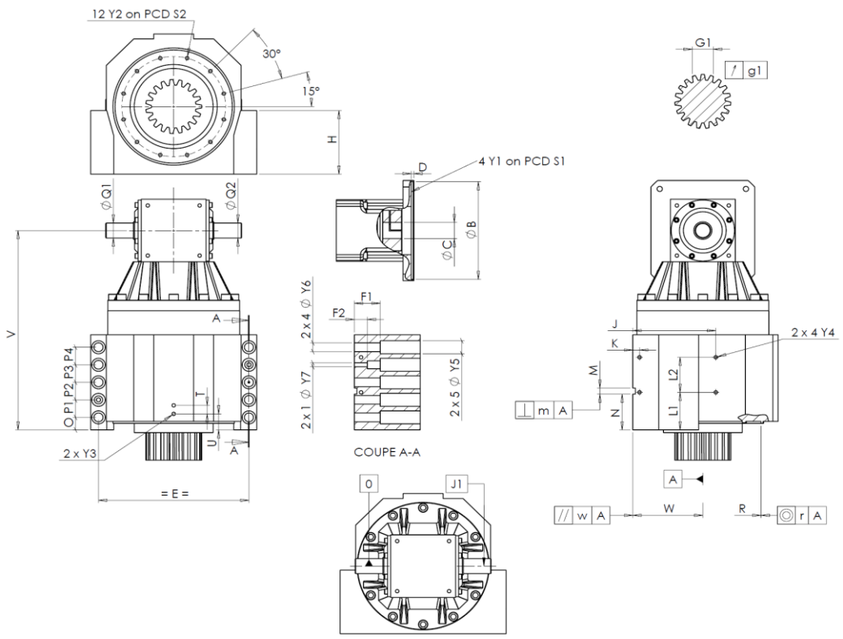

General tolerance: Js13	Cmm	Automatic / manual coordinate-measuring machine	µm	Micrometer	Cr	Calliper rule	Di	Dial indicator	Pg	Plug gauge

CARCASA requerida				CARCASA real		CARCASA requerida				CARCASA real		BRIDA MOTOR requerida				BRIDA MOTOR real
				K5870			L1	60	Cr	60						K6655
	Y2	M6x12	Pg	OK			L2	60	Cr	60		Ø	B	180 +0,054 +0,014	µm	180.02
Ø	S2	165 +0,1 -0,1	Cr	165			J	130	Cr	130		Ø	C	38 +0,05 +0,025	µm	38.03
	V	333	µm	333.175			K	11	Cr	11			D	8	Cr	8.08
	E	240	Cr	240		2 x 4Ø	Y4	M6x12	Pg	OK		Ø	S1	215	Cr	215
	O	15	Cr	15			F1	40	Cr	40.22		Ø	Y1	M12	Pg	OK
	P1	30	Cr	30			F2	24	Cr	24.25						
	P2	30	Cr	30		2 x 1Ø	Y7	10	µm	10		**Par entrada sin carga**				
	P3	30	Cr	30		2 x 4Ø	Y6	15,5	µm	15.5		Línea 1				0,5 Nm
	P4	30	Cr	30		2 x 5Ø	Y5	24	µm	24.5						
	T	14	Cr	14			M H6	10 +0,009 0	Cmm	10,006					**Línea**	**Rigidez**
	U	26	Cr	26		⊥	m	0,05	Cmm	0,017		Rigidez torsional (Nm/arcmin)			1	239
2 x 1Ø	Y3	M6x12	Pg	OK			N	55 +0,1 -0,1	Cmm	55,055						
	R	186 +0,2 +0,1	Cmm	186,17	A		W	110 +0,02 -0,02	Cmm	109,998		Rigidez radial (N/µm)			1	424
◎	r	0,1	Cmm	0,038		//	w	0,03 /A	Cmm	0,009						
Ø	Q1	25 +0,009 -0,004	µm	25												
Ø	Q2	25 +0,009 -0,004	µm	25		**PIÑÓN DE SALIDA**						**Nivel sonoro**				
	J1	/0	µm	0,005						Q1659		@2100 rpm entrada (dB(A))				73,0
						Medida cordal entre 4 dientes										
							G1	44,27 0 -0,03	Cmm	44,25						
						↗	g1	0,022	Di	0,01						

Fecha: 23/12/2014 **Revisado:** JJ PELLÉ

Versión: A

REDEX ANDANTEX

ZI-BP79
F45210 FERRIERES
www.redex.fr

Tel: +33 2 38 94 42 00
Fax: +33 2 38 94 42 99
Email: info@redex.fr