# KRP

| Scheda di prestazione | RX183-006-A | Page 1/2 |
|---|---|---|

| | | | |
|---|---|---|---|
| **CLIENTE:** | INNSE | **RIF. ORDINE CLIENTE:** | INNSE 538 |
| **DISTRIBUTORE:** | ANDANTEX S.r.l | **ORDINE INTERNO:** | 208866 |
| **DESIGNAZIONE:** | KRP4+M.61.3.H.35/48 | **NUMERO DI SERIE:** | 896397 |
| **RIFERIMENTO:** | RX128414-32 | **RIFERIMENTO DELLA FLANGIA MOTORE:** | RX128583-01 |

**Per l'installazione, fare riferimento al manuale d'uso KRP (182/008)**

**OSSERVAZIONE SPECIFICA:**

Le immagini dei prodotti sono a carattere puramente illustrativo

REDEX ANDANTEX
ZI-BP79
F45210 FERRIERES
www.redex.fr
Tel: +33 2 38 94 42 00
Fax: +33 2 38 94 42 99
Email: info@redex.fr

# KRP

| Scheda di prestazione | RX183-006-A | Page 2/2 |
|---|---|---|

**INTERFACCE E DIMENSIONI ESTERNE:** **SN:** 896397

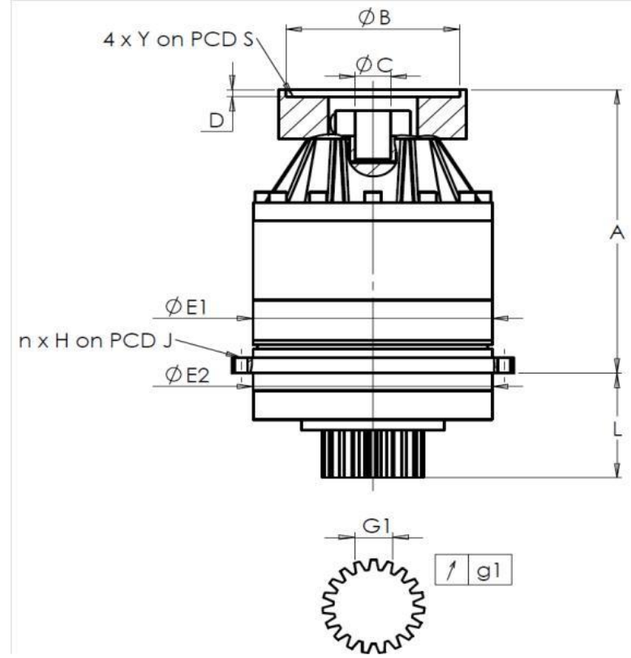


General tolerance: Js13 | *Cmm* Automatic / manual coordinate-measuring machine | *µm* Micrometer | *Cr* Calliper rule | *Di* Dial indicator | *Pg* Plug gauge

**CASSA ESTERNA**

| | richiesta | | | | misurata |
|---|---|---|---|---|---|
| | | | | | J3623 |
| | E1 | 285h7 $^{0}_{-0,052}$ | µm | 284.985 |
| | E2 | 285h7 $^{0}_{-0,052}$ | µm | 284.99 |
| | n x H on PCD J | 16 Ø14 on PCD 310 | Cr | |
| | | | Cr | OK |
| | A | 373,5 | µm | 374.27 |
| | L | 141 | µm | 141.07 |

**PIGNONE IN USCITA**

| | richiesta | | | | misurata |
|---|---|---|---|---|---|
| | | | | | R2162 |
| | **Scostamento (su 3 denti)** | | | | |
| | G1 | 46,9 $^{0}_{-0,03}$ | Cmm | 46,885 |
| ↗ | g1 | 0,022 | Di | 0,02 |
| | **Coppia in ingresso a vuoto** | | | | |
| | linea 1 | | | 1 Nm |

| | Linea | Rigidità |
|---|---|---|
| Rigidità torsionale (Nm/arcmin) | 1 | 742 |
| Rigidità radiale (N/µm) | 1 | 1276 |

**FLANGIA DEL MOTORE**

| | richiesta | | | | misurata |
|---|---|---|---|---|---|
| | | | | | |
| Ø | B | 181 | µm | 181 |
| Ø | C | 38 $^{+0,05}_{+0,025}$ | µm | 38.02 |
| | D | 8 | Cr | 8 |
| Ø | S1 | 215 | Cr | 215 |
| Ø | Y1 | M12 | Pg | OK |

**Livello di rumore**

| | |
|---|---|
| @1300 rpm entrata (dB(A)) | 63,5 |

**Date:** 21/11/2014 **Visa:** JJ PELLÉ

**Version:** A

REDEX ANDANTEX
ZI-BP79
F45210 FERRIERES
www.redex.fr
Tel: +33 2 38 94 42 00
Fax: +33 2 38 94 42 99
Email: info@redex.fr