KRP

Scheda di prestazione — **RX183-006-A** — Page 1/2

CLIENTE:	FAGIMA	**RIF. ORDINE CLIENTE:**	FAGIMA 655
DISTRIBUTORE:	ANDANTEX S.r.l	**ORDINE INTERNO:**	209006
DESIGNAZIONE:	KRP2+R.21.4.H	**NUMERO DI SERIE:**	896380
RIFERIMENTO:	RX128908-11	**RIFERIMENTO DELLA FLANGIA MOTORE:**	RX129627-01

Per l'installazione, fare riferimento al manuale d'uso KRP (182/008)

OSSERVAZIONE SPECIFICA:

Le immagini dei prodotti sono a carattere puramente illustrativo

REDEX ANDANTEX
ZI-BP79
F45210 FERRIERES
www.redex.fr
Tel: +33 2 38 94 42 00
Fax: +33 2 38 94 42 99
Email: info@redex.fr

KRP

Scheda di prestazione — **RX183-006-A** — Page 2/2

INTERFACCE E DIMENSIONI ESTERNE: **SN:** 896380

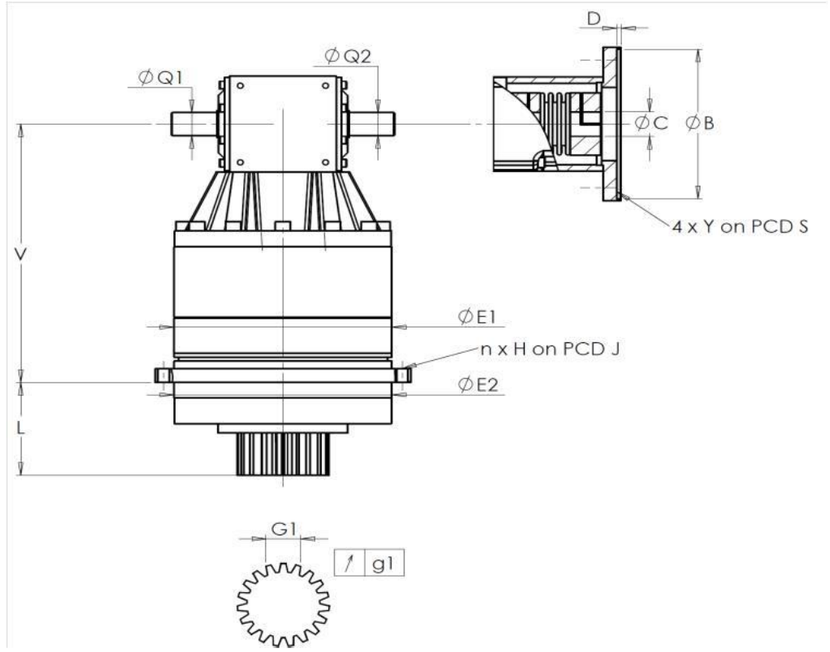

General tolerance: Js13 | *Cmm* Automatic / manual coordinate-measuring machine | *µm* Micrometer | *Cr* Calliper rule | *Di* Dial indicator | *Pg* Plug gauge

CASSA ESTERNA

		richiesta			misurata
					J7893
	E1	212h7 $^{0}_{-0,046}$		µm	211.975
	E2	200h7 $^{0}_{-0,046}$		µm	199.975
n x H on PCD J		12 Ø9 on PCD 233		Cr	
				Cr	OK
	V	289		µm	289.42
	L	94		µm	93.81
Ø	Q1	25 $^{+0,009}_{-0,004}$		µm	25.005
Ø	Q2	25 $^{+0,009}_{-0,004}$		µm	25.005

PIGNONE IN USCITA

	richiesta			misurata
				Q1658
Scostamento (su 4 denti)				
	G1	44,27 $^{0}_{-0,03}$	Cmm	44,25
↗	g1	0,022	Di	0,01
Coppia in ingresso a vuoto				
	linea 1			0,7 Nm

	Linea	Rigidità
Rigidità torsionale (Nm/arcmin)	1	231
Rigidità radiale (N/µm)	1	405

FLANGIA DEL MOTORE

	richiesta				misurata
					K4753
Ø	B	180 $^{+0,054}_{+0,014}$		µm	180.02
Ø	C	38 $^{+0,05}_{+0,025}$		µm	38.03
	D	8		Cr	8.07
Ø	S1	215		Cr	215
Ø	Y1	M12		Pg	OK

Livello di rumore

@2100 rpm entrata (dB(A))	74,0

Date: 06/11/2014 **Visa:** JJ PELLÉ

Version: A

REDEX ANDANTEX
ZI-BP79
F45210 FERRIERES
www.redex.fr
Tel: +33 2 38 94 42 00
Fax: +33 2 38 94 42 99
Email: info@redex.fr