KRPX

Prüfprotokoll	RX183-007-D	Seite 1/2

KUNDE:	REIFENHAUSER	**BESTELLNUMMER:**	REIFEN CS450044634-003
VERTRETER:	REDEX GmbH	**REDEX AUFTRAGSNR:**	209026
ARTIKEL:	KRPX4+M.91.3.H.35/48	**SERIENNR:**	896376
ARTIKELNUMMER:	RX131194-33	**REFERENZ DES MOTORFLANSCHES:**	RX128583-10

Für die Montage, folgen Sie bitte unserem Dokument "User Manual KRPX" (RX182/010)

BESONDERE ANMERKUNGEN:

Die Abbildungen der Produkte dienen nur zur Darstellun

REDEX ANDANTEX

ZI-BP79
F45210 FERRIERES
www.redex.fr

Tel: +33 2 38 94 42 00
Fax: +33 2 38 94 42 99
Email: info@redex.fr

KRPX

Prüfprotokoll	RX183-007-D	Seite 2/2

ANSCHLÜSSE & AUSSENABMESSUNGEN: **SN:** 896376

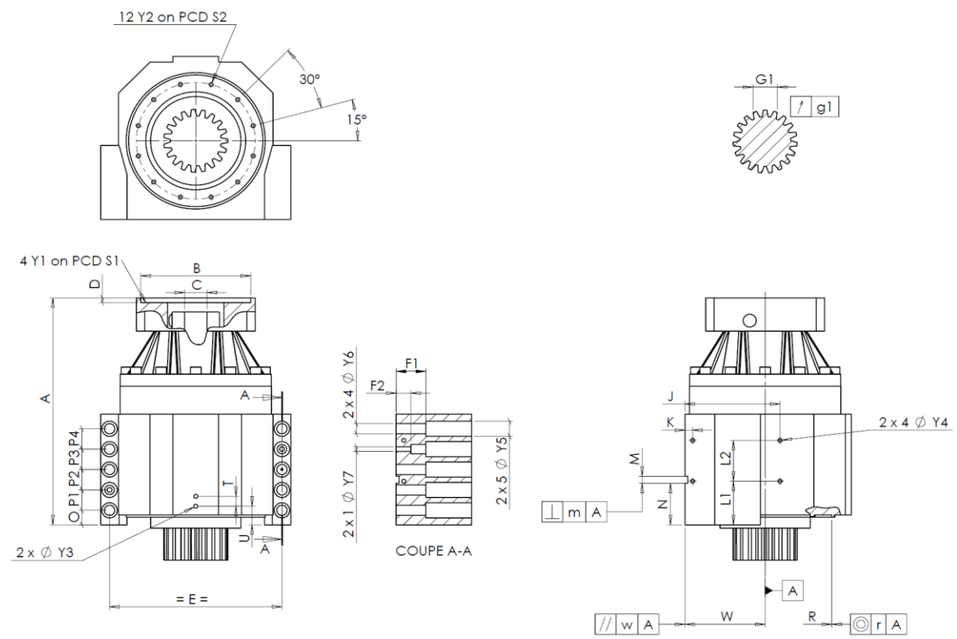

General tolerance: Js13	Cmm	Automatic / manual coordinate-measuring machine	µm	Micrometer	Cr	Calliper rule	Di	Dial indicator	Pg	Plug gauge

GEHÄUSE

		Sollwert			Istwert
					J12190
	Y2	M8x16		Pg	OK
Ø	S2	234 $^{+0,1}_{-0,1}$		Cr	234
	A	446		µm	447.40
	E	320		Cr	320
	O	20		Cr	20
	P1	40		Cr	40
	P2	40		Cr	40
	P3	40		Cr	40
	P4	40		Cr	40
	T	20		Cr	20
	U	37		Cr	37
2 x 1Ø	Y3	M10x13		Pg	OK
	R	255 $^{+0,2}_{+0,1}$		Cmm	255,118
◎	r	0,1		Cmm	0,015

GEHÄUSE

		Sollwert			Istwert
	L1	81		Cr	81
	L2	79		Cr	79
	J	185		Cr	185
	K	15		Cr	15
2 x 4Ø	Y4	M10x13		Pg	OK
	F1	60		Cr	60
	F2	30		Cr	30
2 x 1Ø	Y7	14		µm	14
2 x 4Ø	Y6	22		µm	22
2 x 5Ø	Y5	33		µm	33
	M H6	15 $^{+0,011}_{0}$		Cmm	15
⊥	m	0,05		Cmm	0,01
	N	72,5 $^{+0,1}_{-0,1}$		Cmm	72,5
A	W	158 $^{+0,035}_{-0,035}$		Cmm	158
//	w	0,03	/A	Cmm	0,002

MOTORFLANSCH

		Sollwert			Istwert
Ø	B	181		µm	181
Ø	C	38 $^{+0,05}_{+0,025}$		µm	38.03
	D	8		Cr	8.54
Ø	S1	215		Cr	215
Ø	Y1	M12		Pg	OK

Leerlaufdrehmoment

Linie 1	0,5 Nm

	Linie	Steifigkeit
Verdrehsteifigkeit (Nm/arcmin)	1	698
Radiale Steifigkeit (N/µm)	1	1272

ABTRIEBSRITZEL

					R2164

Zahnweite (über 3 Zähne)

	G1	46,9 $^{0}_{-0,03}$		Cmm	46,89
↗	g1	0,022		Di	0,015

Geräuschpegel

@1300 rpm Eintrieb (dB(A))	65,5

Datum: 05/11/2014 **Von:** JJ PELLÉ

Version: A

REDEX ANDANTEX

ZI-BP79
F45210 FERRIERES
www.redex.fr

Tel: +33 2 38 94 42 00
Fax: +33 2 38 94 42 99
Email: info@redex.fr