KUNDE:	SHW	**BESTELLNUMMER:**	EB-20022217
VERTRETER:		**REDEX AUFTRAGSNR:**	208874
ARTIKEL:	DRP4+M.31.3.XH.35/48	**SERIENNR:**	896371
ARTIKELNUMMER:	RX131469-12	**REFERENZ DES MOTORFLANSCHES:**	RX128583-01

Für die Montage, folgen Sie bitte unserem Dokument "User Manual DRP" (RX182/009)

BESONDERE ANMERKUNGEN:

Die Abbildungen der Produkte dienen nur zur Darstellun

REDEX ANDANTEX
ZI-BP79
F45210 FERRIERES
www.redex.fr
Tel: +33 2 38 94 42 00
Fax: +33 2 38 94 42 99
Email: info@redex.fr

ANSCHLÜSSE & AUSSENABMESSUNGEN: **SN:** 896371

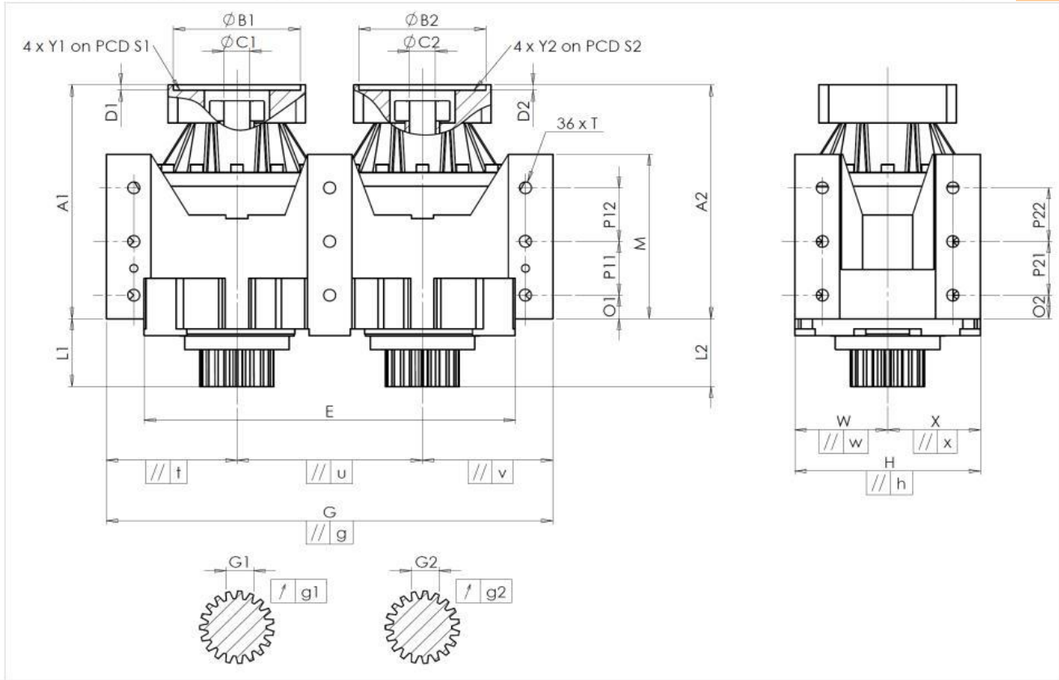

General tolerance: Js13 | *Cmm* Automatic / manual coordinate-measuring machine | *µm* Micrometer | *Cr* Calliper rule | *Di* Dial indicator | *Pg* Plug gauge

GEHÄUSE

	Sollwert				Istwert
					K0665
	E	640 $^{0}_{-0,1}$	*Cmm*	639,966
	G	800 $^{+0,2}_{-0,2}$	*Cmm*	800,106
//	g	0,05	*Cmm*	0,021
//	t	0,05	*Cmm*	0,001
//	u	0,035	*Cmm*	0,006
//	v	0,05	*Cmm*	0,003
	W	160	*Cmm*	159,979
//	w	0,04	*Cmm*	0,008
	X	160	*Cmm*	160,004
//	x	0,04	*Cmm*	0,008
	H	320 $^{+0,04}_{-0,04}$	*Cmm*	319,983
//	h	0,02	*Cmm*	0,01
	A1	394,5	*Cmm*	395,311
	L1	120	*Cmm*	120,365
	A2	394,5	*Cmm*	395,302
	L2	120	*Cmm*	120,549

GEHÄUSE

	Sollwert			Istwert
	O1	43	*Cr*	43
	P11	100	*Cr*	100
	P12	100	*Cr*	100
	M	288 $^{+0,1}_{-0,1}$	*Cmm*	288,015
	O2	43	*Cr*	43
	P21	100	*Cr*	100
	P22	100	*Cr*	100
Ø	T	M24	*Pg*	M24

ABTRIEBSRITZEL

Zahnrad 1				S0088
Zahnweite (über 3 Zähne)				
	G1	48 $^{-0,132}_{-0,162}$	*Cmm*	47,86
↗	g1	0,022	*Di*	0,015
Zahnrad 2				S0089
Zahnweite (über 3 Zähne)				
	G2	48 $^{-0,132}_{-0,162}$	*Cmm*	47,86
↗	g2	0,022	*Di*	0,01

Leerlaufdrehmoment

Linie 1	1 Nm
Linie 2	1,5 Nm

MOTORFLANSCH

	Sollwert			Istwert
Ø	B1	181	*µm*	180,946
Ø	C1	38 $^{+0,05}_{+0,025}$	*µm*	38,05
	D1	8	*Cr*	8,526
Ø	S1	215	*Cr*	215
Ø	Y1	M12	*Pg*	M12
Ø	B2	181	*µm*	180,958
Ø	C2	38 $^{+0,05}_{+0,025}$	*µm*	38,05
	D2	8	*Cr*	8,537
Ø	S2	215	*Cr*	215
Ø	Y2	M12	*Pg*	M12

	Linie	Steifigkeit
Verdrehsteifigkeit (Nm/arcmin)	1	OK
	2	OK
Radiale Steifigkeit (N/µm)	1	1243
	2	1208

Geräuschpegel

@1300 rpm Eintrieb (dB(A))	72,0

Datum: 06/11/2014 **Von:** JJ PELLÉ

Version: A

REDEX ANDANTEX
ZI-BP79
F45210 FERRIERES
www.redex.fr
Tel: +33 2 38 94 42 00
Fax: +33 2 38 94 42 99
Email: info@redex.fr