KRP

Ficha de resultado	RX183-006-A	Page 1/2

CLIENTE:	CMI AERONAUTICA S.L	**REF. PEDIDO:**	1410655
DISTRIBUIDOR:		**PEDIDO INTERNO:**	208850
DESIGNACIÓN:	KRP2+M.31.3.H.28/38	**NÚMERO DE SERIE:**	896284
REFERENCIA :	RX128907-12	**REFERENCIA DE LA BRIDA MOTOR:**	RX128581-02

Para la instalación, por favor consulte el Manual de Usuario KRP (182/008)

OBSERVACIONES:

Las imágenes del producto son meramente ilustrativas.

REDEX ANDANTEX
ZI-BP79
F45210 FERRIERES
www.redex.fr
Tel: +33 2 38 94 42 00
Fax: +33 2 38 94 42 99
Email: info@redex.fr

KRP

Ficha de resultado	RX183-006-A	Page 2/2

INTERFACES Y DIMENSIONES EXTERIORES: **SN:** 896284

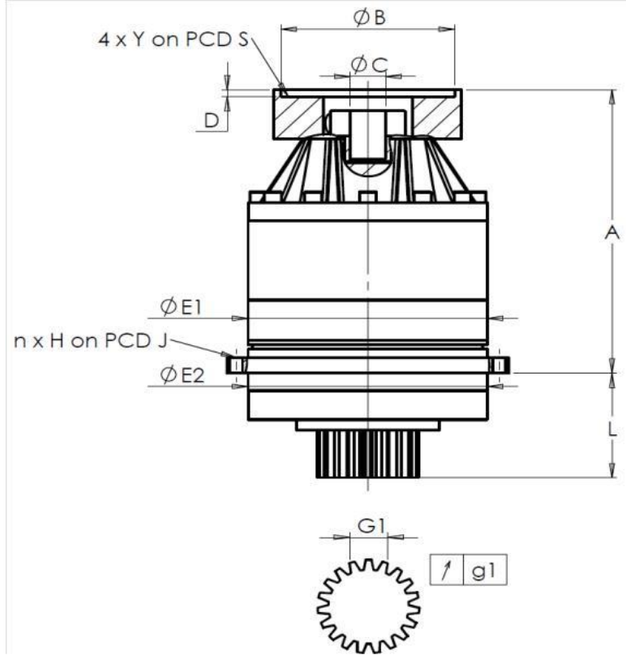

General tolerance: Js13	Cmm	Automatic / manual coordinate-measuring machine	µm	Micrometer	Cr	Calliper rule	Di	Dial indicator	Pg	Plug gauge

CARCASA

	requerida				real
					J7948
		E1	212h7 $^{0}_{-0,046}$	µm	211.99
		E2	200h7 $^{0}_{-0,046}$	µm	199.99
	n x H on PCD J		12 Ø9 on PCD 233	Cr	
				Cr	OK
		A	288	µm	289.05
		L	94	µm	93.93

PIÑÓN DE SALIDA

	requerida				real
					R2290
	Medida cordal entre 4 dientes				
		G1	44,27 $^{0}_{-0,03}$	Cmm	44,255
	↗	g1	0,022	Di	0,01
	Par entrada sin carga				
	Línea 1				0,5 Nm

	Línea	Rigidez
Rigidez torsional (Nm/arcmin)	1	267
Rigidez radial (N/µm)	1	532

BRIDA MOTOR

	requerida				real
Ø	B	115		µm	114.95
Ø	C	35 $^{+0,05}_{+0,025}$		µm	35.035
	D	8		Cr	8.52
Ø	S1	200		Cr	200
Ø	Y1	M12		Pg	OK

Nivel sonoro

@2100 rpm entrada (dB(A))	67,0

Fecha: 23/10/2014 **Revisado:** JJ PELLÉ

Versión: A

REDEX ANDANTEX
ZI-BP79
F45210 FERRIERES
www.redex.fr
Tel: +33 2 38 94 42 00
Fax: +33 2 38 94 42 99
Email: info@redex.fr