KRP

Fiche d'identité produit — **RX183-006-A** — Page 1/2

CLIENT:	MPM	**REF. COMMANDE CLIENT:**	20612
DISTRIBUTEUR:		**COMMANDE INTERIEURE:**	208862
DESIGNATION:	KRP1+M.10.3.H.28/38	**NUMERO DE SERIE:**	896232
REFERENCE:	RX129833-03	**REFERENCE DE LA BRIDE MOTEUR:**	RX129461-01

Pour la mise en service de l'appareil, se référer au User Manual KRP (182/008)

REMARQUES SPECIFIQUES:

Les images des produits ont un charactère purement illustratif.

REDEX ANDANTEX
ZI-BP79
F45210 FERRIERES
www.redex.fr
Tel: +33 2 38 94 42 00
Fax: +33 2 38 94 42 99
Email: info@redex.fr

KRP

Fiche d'identité produit — **RX183-006-A** — Page 2/2

INTERFACES ET DIMENSIONS EXTERIEURES: **SN:** 896232

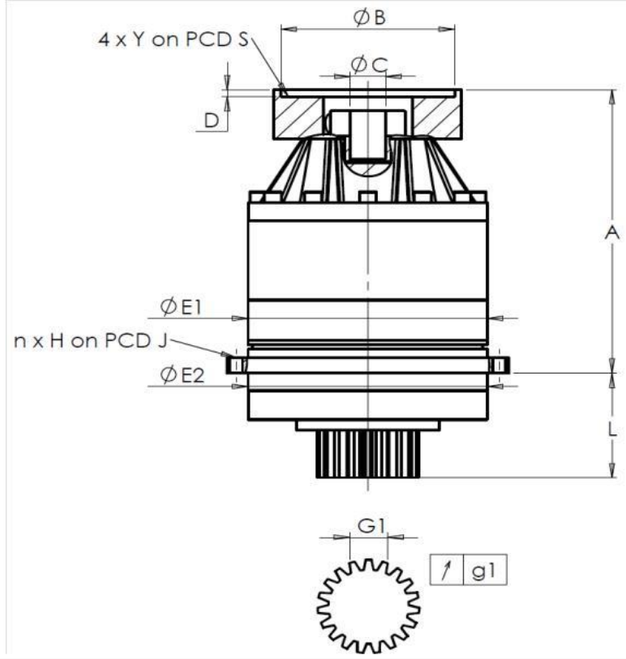

General tolerance: Js13 | *Cmm* Automatic / manual coordinate-measuring machine | *µm* Micrometer | *Cr* Calliper rule | *Di* Dial indicator | *Pg* Plug gauge

CARTER

	demandée			mesurée
				J8736
	E1	152h7 $^{0}_{-0,04}$	µm	151.97
	E2	140h7 $^{0}_{-0,04}$	µm	139.98
	n x H on PCD J	12 Ø6,5 on PCD 168	Cr	
			Cr	OK
	A	202	µm	202.93
	L	71	µm	70.81

PIGNON SORTIE

	demandée			mesurée
				R2277
Cote sur 3 dents				
	G1	23,28 $^{0}_{-0,03}$	Cmm	23,26
↗	g1	0,021	Di	0,01
Couple d'entrée à vide				
	Ligne 1			0,5 Nm

BRIDE MOTEUR

	demandée			mesurée
Ø	B	131	µm	130.95
Ø	C	32 $^{+0,05}_{+0,025}$	µm	32.03
	D	5	Cr	5.57
Ø	S1	165	Cr	165
Ø	Y1	M10	Pg	OK

	Ligne	Rigidité
Rigidité torsionnelle (Nm/arcmin)	1	90
Rigidité radiale (N/µm)	1	313

Niveau de bruit

@1600 rpm en entrée (dB(A))	63,5

Date: 03/10/2014 **Visa:** JJ PELLÉ

Version: A

REDEX ANDANTEX
ZI-BP79
F45210 FERRIERES
www.redex.fr
Tel: +33 2 38 94 42 00
Fax: +33 2 38 94 42 99
Email: info@redex.fr