KRP

Scheda di prestazione — **RX183-006-A** — Page 1/2

CLIENTE:	INNSE	**RIF. ORDINE CLIENTE:**	INNSE 427
DISTRIBUTORE:	ANDANTEX S.r.l	**ORDINE INTERNO:**	208759
DESIGNAZIONE:	KRP4+M.61.3.H.35/48	**NUMERO DI SERIE:**	896230
RIFERIMENTO:	RX128414-32	**RIFERIMENTO DELLA FLANGIA MOTORE:**	RX128583-01

Per l'installazione, fare riferimento al manuale d'uso KRP (182/008)

OSSERVAZIONE SPECIFICA:

Le immagini dei prodotti sono a carattere puramente illustrativo

REDEX ANDANTEX
ZI-BP79
F45210 FERRIERES
www.redex.fr
Tel: +33 2 38 94 42 00
Fax: +33 2 38 94 42 99
Email: info@redex.fr

KRP

Scheda di prestazione — **RX183-006-A** — Page 2/2

INTERFACCE E DIMENSIONI ESTERNE: **SN:** 896230

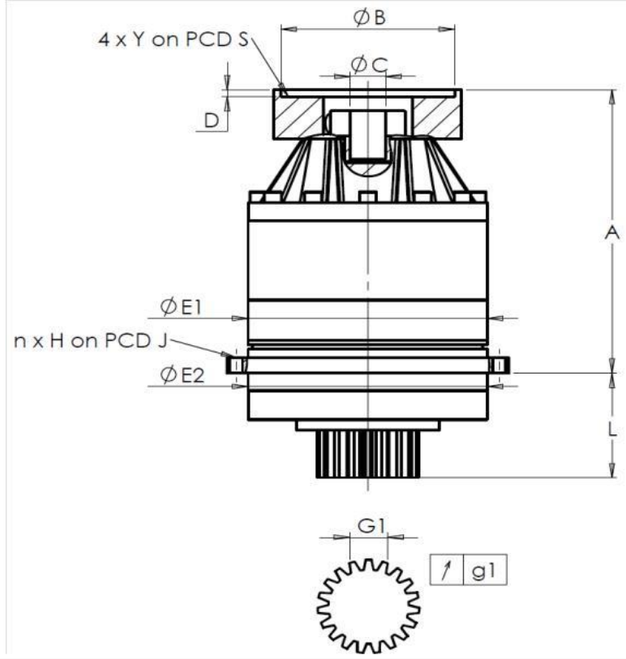

General tolerance: Js13 | *Cmm* Automatic / manual coordinate-measuring machine | *µm* Micrometer | *Cr* Calliper rule | *Di* Dial indicator | *Pg* Plug gauge

CASSA ESTERNA

	richiesta				misurata
					J3624
	E1	285h7 $^{0}_{-0,052}$	µm		284.97
	E2	285h7 $^{0}_{-0,052}$	µm		284.98
	n x H on PCD J	16 Ø14 on PCD 310	Cr		
			Cr		OK
	A	373,5	µm		374.45
	L	141	µm		140.85

PIGNONE IN USCITA

richiesta				misurata
				R0300
Scostamento (su 3 denti)				
	G1	46,9 $^{0}_{-0,03}$	Cmm	46,887
↗	g1	0,022	Di	0,015
Coppia in ingresso a vuoto				
linea 1				0,5 Nm

FLANGIA DEL MOTORE

	richiesta				misurata
Ø	B	181		µm	180.95
Ø	C	38 $^{+0,05}_{+0,025}$		µm	38.03
	D	8		Cr	8.45
Ø	S1	215		Cr	215
Ø	Y1	M12		Pg	OK

	Linea	Rigidità
Rigidità torsionale (Nm/arcmin)	1	739
Rigidità radiale (N/µm)	1	1206

Livello di rumore

@1300 rpm entrata (dB(A))	66,0

Date: 25/09/2014 **Visa:** JJ PELLÉ

Version: A

REDEX ANDANTEX
ZI-BP79
F45210 FERRIERES
www.redex.fr
Tel: +33 2 38 94 42 00
Fax: +33 2 38 94 42 99
Email: info@redex.fr