KRP

Scheda di prestazione — **RX183-006-A** — Page 1/2

CLIENTE:	ROBBI GROUP	**RIF. ORDINE CLIENTE:**	ROBBI GROUP 483
DISTRIBUTORE:	ANDANTEX S.r.l	**ORDINE INTERNO:**	208791
DESIGNAZIONE:	KRP2+R.31.4.H	**NUMERO DI SERIE:**	896192
RIFERIMENTO:	RX128908-12	**RIFERIMENTO DELLA FLANGIA MOTORE:**	

Per l'installazione, fare riferimento al manuale d'uso KRP (182/008)

OSSERVAZIONE SPECIFICA:

Le immagini dei prodotti sono a carattere puramente illustrativo

REDEX ANDANTEX
ZI-BP79
F45210 FERRIERES
www.redex.fr
Tel: +33 2 38 94 42 00
Fax: +33 2 38 94 42 99
Email: info@redex.fr

KRP

Scheda di prestazione — **RX183-006-A** — Page 2/2

INTERFACCE E DIMENSIONI ESTERNE: **SN:** 896192

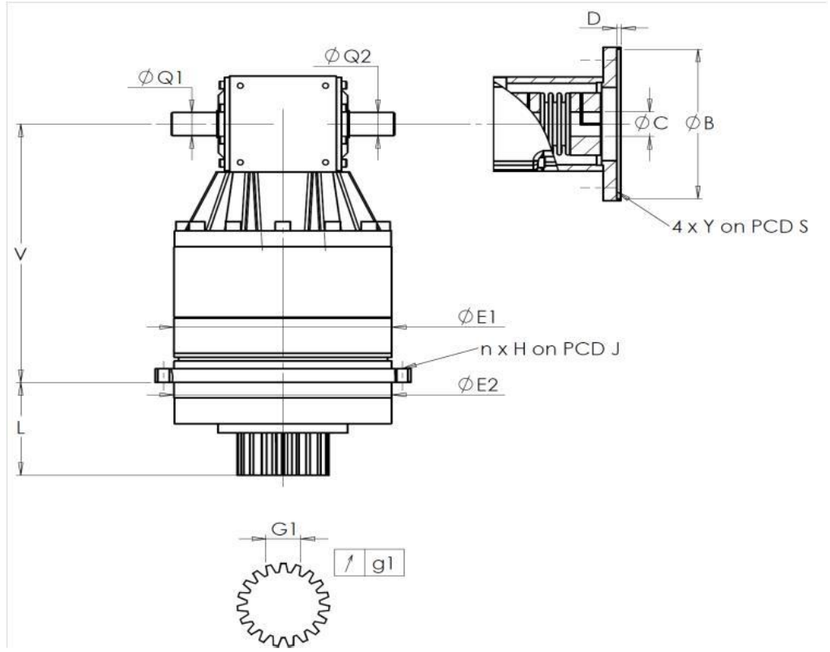

General tolerance: Js13 | *Cmm* Automatic / manual coordinate-measuring machine | *µm* Micrometer | *Cr* Calliper rule | *Di* Dial indicator | *Pg* Plug gauge

CASSA ESTERNA						PIGNONE IN USCITA						FLANGIA DEL MOTORE				
richiesta					misurata	richiesta					misurata	richiesta				misurata
					J7932						R2397					
	E1	212h7 $^{0}_{-0,046}$	µm	212		Scostamento (su 4 denti)						Ø	B	180 $^{+0,054}_{+0,014}$	µm	
	E2	200h7 $^{0}_{-0,046}$	µm	200			G1	44,27 $^{0}_{-0,03}$	Cmm	44,26		Ø	C	38 $^{+0,05}_{+0,025}$	µm	
n x H on PCD J		12 Ø9 on PCD 233	Cr			↗	g1	0,022	Di	0,01			D	8	Cr	
			Cr	OK								Ø	S1	215	Cr	
	V	289	µm	289.465		Coppia in ingresso a vuoto						Ø	Y1	M12	Pg	
	L	94	µm	93.77		linea 1				1 Nm						
Ø	Q1	25 $^{+0,009}_{-0,004}$	µm	25.005								Livello di rumore				
Ø	Q2	25 $^{+0,009}_{-0,004}$	µm	25.005					Linea	Rigidità		@2100 rpm entrata (dB(A))				75,5
						Rigidità torsionale (Nm/arcmin)			1	261						
						Rigidità radiale (N/µm)			1	504						

Date: 25/09/2014 **Visa:** JJ PELLÉ

Version: A

REDEX ANDANTEX
ZI-BP79
F45210 FERRIERES
www.redex.fr
Tel: +33 2 38 94 42 00
Fax: +33 2 38 94 42 99
Email: info@redex.fr