KRP

Scheda di prestazione — **RX183-006-A** — Page 1/2

CLIENTE:	**FPT**	**RIF. ORDINE CLIENTE:**	**FPT 46**
DISTRIBUTORE:	**ANDANTEX S.r.l**	**ORDINE INTERNO:**	**208300**
DESIGNAZIONE:	**KRP2+M.31.3.H.28/38**	**NUMERO DI SERIE:**	**896158**
RIFERIMENTO:	**RX128907-12**	**RIFERIMENTO DELLA FLANGIA MOTORE:**	**RX128581-01**

Per l'installazione, fare riferimento al manuale d'uso KRP (182/008)

OSSERVAZIONE SPECIFICA:

Le immagini dei prodotti sono a carattere puramente illustrativo

REDEX ANDANTEX
ZI-BP79
F45210 FERRIERES
www.redex.fr
Tel: +33 2 38 94 42 00
Fax: +33 2 38 94 42 99
Email: info@redex.fr

KRP

Scheda di prestazione — **RX183-006-A** — Page 2/2

INTERFACCE E DIMENSIONI ESTERNE: **SN:** **896158**

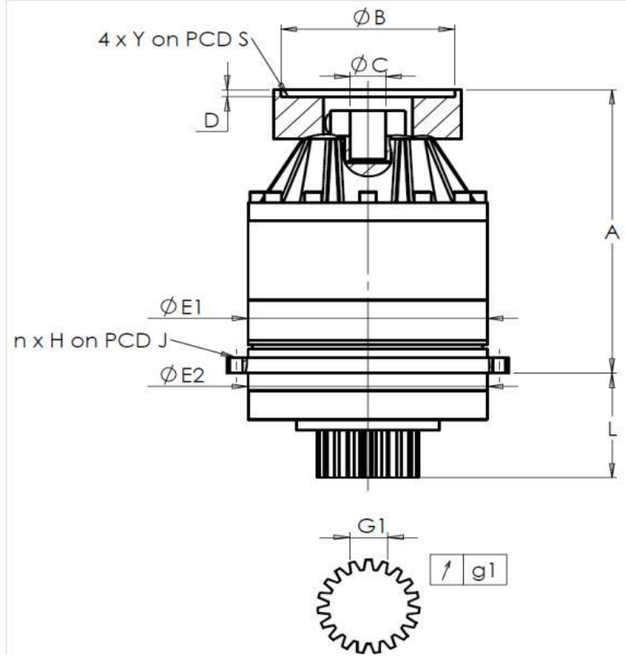

General tolerance: Js13	Cmm	Automatic / manual coordinate-measuring machine	µm	Micrometer	Cr	Calliper rule	Di	Dial indicator	Pg	Plug gauge

CASSA ESTERNA

	richiesta				misurata
					J7924
	E1	212h7 $^{0}_{-0,046}$	µm	211,985
	E2	200h7 $^{0}_{-0,046}$	µm	199,98
	n x H on PCD J	12 Ø9 on PCD 233	Cr	12 Ø9 on PCD 233
			Cr	
	A	288	µm	289,12
	L	94	µm	93,79

PIGNONE IN USCITA

richiesta				misurata
				R2400
Scostamento (su 4 denti)				
	G1	44,27 $^{0}_{-0,03}$	Cmm	44,26
↗	g1	0,022	Di	0,01
Coppia in ingresso a vuoto				
linea 1				0,5 Nm

FLANGIA DEL MOTORE

	richiesta				misurata
Ø	B	181		µm	181,01
Ø	C	38 $^{+0,05}_{+0,025}$		µm	38,035
	D	8		Cr	8,5
Ø	S1	215		Cr	215
Ø	Y1	M12		Pg	M12

	Linea	Rigidità
Rigidità torsionale (Nm/arcmin)	1	264
Rigidità radiale (N/µm)	1	463

Livello di rumore

@2100 rpm entrata (dB(A))	66,0

Date: 19/09/2014 **Visa:** JJ PELLÉ

Version: A

REDEX ANDANTEX
ZI-BP79
F45210 FERRIERES
www.redex.fr
Tel: +33 2 38 94 42 00
Fax: +33 2 38 94 42 99
Email: info@redex.fr