KRP

Ficha de resultado	RX183-006-A	Page 1/2

CLIENTE:	BOST	**REF. PEDIDO:**	72387
DISTRIBUIDOR:		**PEDIDO INTERNO:**	209762
DESIGNACIÓN:	KRP4+M.91.3.H.35/48	**NÚMERO DE SERIE:**	895579
REFERENCIA :	RX128414-33	**REFERENCIA DE LA BRIDA MOTOR:**	RX128583-01

Para la instalación, por favor consulte el Manual de Usuario KRP (182/008)

OBSERVACIONES:

Las imágenes del producto son meramente ilustrativas.

REDEX ANDANTEX
ZI-BP79
F45210 FERRIERES
www.redex.fr
Tel: +33 2 38 94 42 00
Fax: +33 2 38 94 42 99
Email: info@redex.fr

KRP

Ficha de resultado	RX183-006-A	Page 2/2

INTERFACES Y DIMENSIONES EXTERIORES: **SN:** 895579

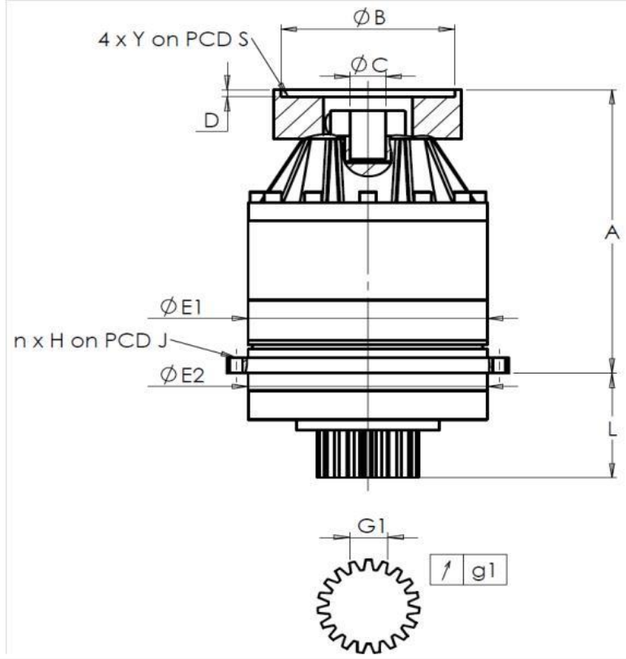

General tolerance: Js13	Cmm	Automatic / manual coordinate-measuring machine	µm	Micrometer	Cr	Calliper rule	Di	Dial indicator	Pg	Plug gauge

CARCASA

	requerida				real
					G8176
	E1	285h7 $^{0}_{-0,052}$	µm	284.97
	E2	285h7 $^{0}_{-0,052}$	µm	284.98
	n x H on PCD J	16 Ø14 on PCD 310	Cr	
			Cr	OK
	A	373,5	µm	374.22
	L	141	µm	141.15

PIÑÓN DE SALIDA

	requerida				real
					R0259
	Medida cordal entre 3 dientes				
	G1	46,9 $^{0}_{-0,03}$	Cmm	46,89
↗	g1	0,022	Di	0,017
	Par entrada sin carga				
	Línea 1			1 Nm

	Línea	Rigidez
Rigidez torsional (Nm/arcmin)	1	723
Rigidez radial (N/µm)	1	1350

BRIDA MOTOR

	requerida				real
Ø	B	181	µm	180.93
Ø	C	38 $^{+0,05}_{+0,025}$	µm	38.05
	D	8	Cr	8.37
Ø	S1	215	Cr	215
Ø	Y1	M12	Pg	OK

Nivel sonoro

@1300 rpm entrada (dB(A))	68,0

Fecha: 10/06/2015 **Revisado:** JJ PELLÉ

Versión: A

REDEX ANDANTEX
ZI-BP79
F45210 FERRIERES
www.redex.fr
Tel: +33 2 38 94 42 00
Fax: +33 2 38 94 42 99
Email: info@redex.fr